GOYEN INNOVATIVE ENVIRONMENTAL SOLUTIONS

Válvulas de diafragma

tyco Flow Control | Environmental Systems

Especificaciones técnicas

Válvulas soplado serie 3

Serie FS3

Serie DD3

Serie T3

Descripción

Válvula de diafragma de fácil mantenimiento, de rendimiento superior, disponible con conexións roscados (T3), conexións racor (DD3) o conexións deslizantes y de brida (FS3).Salida a 90° respecto de la entrada. Las válvulas de la serie 3 están disponibles como válvulas con piloto remoto y se pueden convertir en aplicaciones de piloto integral mediante el uso de los tornillos de los pilotos de las series MIP y 3DS. Todas las válvulas de la Serie 3 cuentan con protección CASTEC®, que proporciona 500 horas de resistencia al salitre.

Adecuadas para

Aplicaciones de colectores de polvo, en particular para la limpieza mediante soplado y sus variaciones, incluyendo filtros de sacos, filtros de cartuchos, filtros de sobre, filtros de cerámica, y filtros de fibra de metal sinterizado.

Construcción

Cuerpo: Aluminio (presofundido)

Membranas: Nitrilo o Vitón (diafragmas reforzados)

Muelle: 304 SS

Asiento de diafragma: PA-6 (estándar), acero recubierto de Vitón

Protección de superficie: CASTEC®

Operación

Recomendada en un rango de tiempo de: 50-500ms

Tiempo recomendado entre pulsos: 1 minuto o más

Mantenimiento

Antes de llevar a cabo cualquier actividad de mantenimiento en el sistema, asegúrese de que los componentes están completamente aislados de los suministros de presión y energía eléctrica. No se debe volver a aplicar presión y energía eléctrica hasta que la válvula se haya montado totalmente. Se deberá realizar una inspección del diafragma y el piloto anualomente.

Instalación

Para su seguridad no presurice el sistema hasta que todas las válvulas y tuberías estén completamente aseguradas. No intente retirar una válvula colocada mientras el sistema está bajo presión.

1. Prepare las tuberías de suministro y de tubo de soplado * para que se ajusten al tipo de válvula y especificación. Evite instalar válvulas debajo del calderin.
2. Asegúrese de que el calderin y las tuberías están libres de suciedad, óxido u otras partículas.
3. Asegúrese de que el aire comprimido está limpio y seco.
4. Monte las válvulas a las tuberías de entrada (o bridas, ajuste los pernos a 10Nm) y el tubo de soplado a las válvulas, asegurándose de que el excedente del sellador de rosca no entre a la válvula en sí. Asegúrese de que el tubo de soplado está completamente insertado en la salida de la válvula.
5. Los calderin y las tuberías deben estar limitados independientemente de las válvulas FS y DD.
6. Conecte el conexión del piloto RCAC a la válvula con piloto remoto, o instale el tornillo MIP/3DS en la válvula piloto.
7. Aplique una presión moderada al sistema y verifique si hay fugas en la instalación.
8. Presurice completamente el sistema.
9. Compruebe el encendido y escuche el sonido del correcto accionamiento y el ruido de pulso.

La válvula no es un componente estructural. No debe usarse para limitar calderines o tuberías. Refiérase a las especificaciones de producto de Camlock para más detalles de instalación.

*Las tuberías deben tener un diámetro externo de Cédula 40

Tamaño de Cédula 40	DE mm	DE pulgadas
¾"	26.7	1.050
1"	33.4	1.315

Kits de mantenimiento y accesorios

Modelo	Nitrilo	Vitón	Incluye
RCAC20T3, ST3, DD3, FS3	K2016	K2017	Los kits de diafragma incluyen
RCAC25T3, DD3, FS3, FH3	K2529	K2530	membrana, principal, resorte y pasador.
20DD3 kit de racor	K2018	K2019	Tuerca, junta
25DD3 kit de racor	K2533	K2534	Tuerca, junta
20FS3 Reemplazo de junta	G690338	G690338-2	Junta externa
25FS3 Reemplazo de junta	G690127	G690127-2	Junta externa
25FS3 Junta de pared de válvula a cámara de filtros de sacos	G690125	G690125-2	Junta de pared
Camlock para 20 y 25FS3 y calderin redondo de 6"	K2514-2	-	Adaptador de brida para montar válvulas FS
Camlock para 20 y 25FS3 y calderin redondo de 8"	K2535-2	-	Elimina soldadura. Refiérase a la especificación de producto Camlock.

© Copyright by Tyco International Ltd. TS-3S.02/10/5/05
Goyen Controls Co Pty Ltd se reserva el derecho de modificar los diseños y especificaciones de producto sin previo aviso.

Pesos

Tamaño	Piloto remoto (RCAC) Kg (libras)	Tamaño	Piloto remoto (RCAC) Kg (libras)	Tamaño	Piloto remoto (RCAC) Kg (libras)
20T3	0.55 (1.21)	20FS3	0.55 (1.21)	25DD3	1.05 (2.32)
20ST3	0.55 (1.21)	25T3	0.65 (1.43)	25FS3	0.95 (2.08)
20DD3	0.55 (1.21)				

Características de producto y rendimiento

Modelo	Tamaño de Puerto		Número de	Flujo		Rango de Presión	Rango de Temperatura °C ° (F)	
	mm	Pulg.	membranas	Kv	Cv	kPA (Psi)	Membrana de nitrilo	Membrana Vitón
20T3	20	¾"	1	14	17	30(5) - 860(125)	-40(-40) a 82(179.6)	-29(-20.2) a 232(449.6)
20ST3	20	¾"	1	14	17	30(5) - 860(125)	-40(-40) a 82(179.6)	-29(-20.2) a 232(449.6)
20DD3	20	¾"	1	14	17	30(5) - 860(125)	-40(-40) a 82(179.6)	-29(-20.2) a 232(449.6)
20FS3	20	¾"	1	19	22	30(5) - 860(125)	-40(-40) a 82(179.6)	-29(-20.2) a 232(449.6)
25T3	25	1"	1	24	27	30(5) - 860(125)	-40(-40) a 82(179.6)	-29(-20.2) a 232(449.6)
25DD3	25	1"	1	24	27	30(5) - 860(125)	-40(-40) a 82(179.6)	-29(-20.2) a 232(449.6)
25FS3	25	1"	1	34	40	30(5) - 860(125)	-40(-40) a 82(179.6)	-29(-20.2) a 232(449.6)

Código de pedido

RCAC 0

Material de membrana	0 = nitrilo, 1 = Vitón
Tipo de rosca	0 = NPT, 1 = RC, 2 = G
Tamaño de piloto	0 = 1/8"
Tipo de conexión	T3 = Roscada, ST3 = Roscada corto*, DD3 = Tuerca racor, FS3 = Entrada brida/Salida deslizante, FH3 = entrada brida/salida manguera**
Tamaño de puerto de válvula	20, 25 mm

*Disponible solamente para tamaño 20 (3/4"). **Disponible solamente para tamaño 25 (1") .

Ejemplos: RCAC25T3010 válvula de puerto roscado de 1" con piloto de 1/8", roscas de puerto de RC de 1", membranas de nitrilo.
RCAC20FS3001 Válvula de puerto de salida de junta deslizante/ entrada de brida de 3/4" con puerto de piloto remoto NPT de 1/8" y membranas Vitón.

Dimensiones

(Dimensiones en mm y en [pulgadas])

RCAC20T3

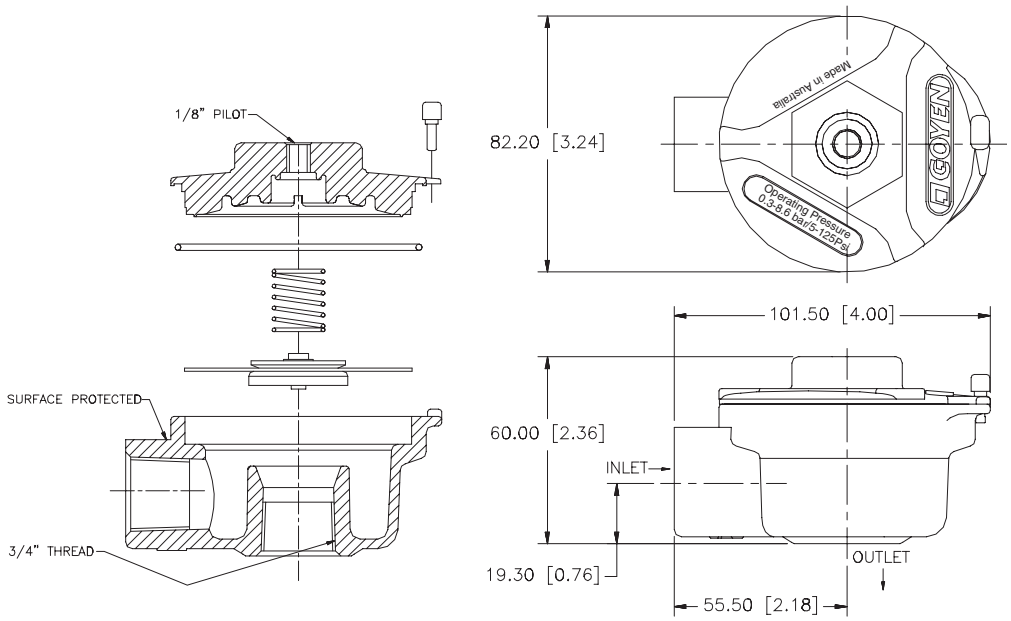

© Copyright by Tyco International Ltd.

Goyen Controls Co Pty Ltd se reserva el derecho de modificar los diseños y especificaciones de producto sin previo aviso.

RCAC20ST3

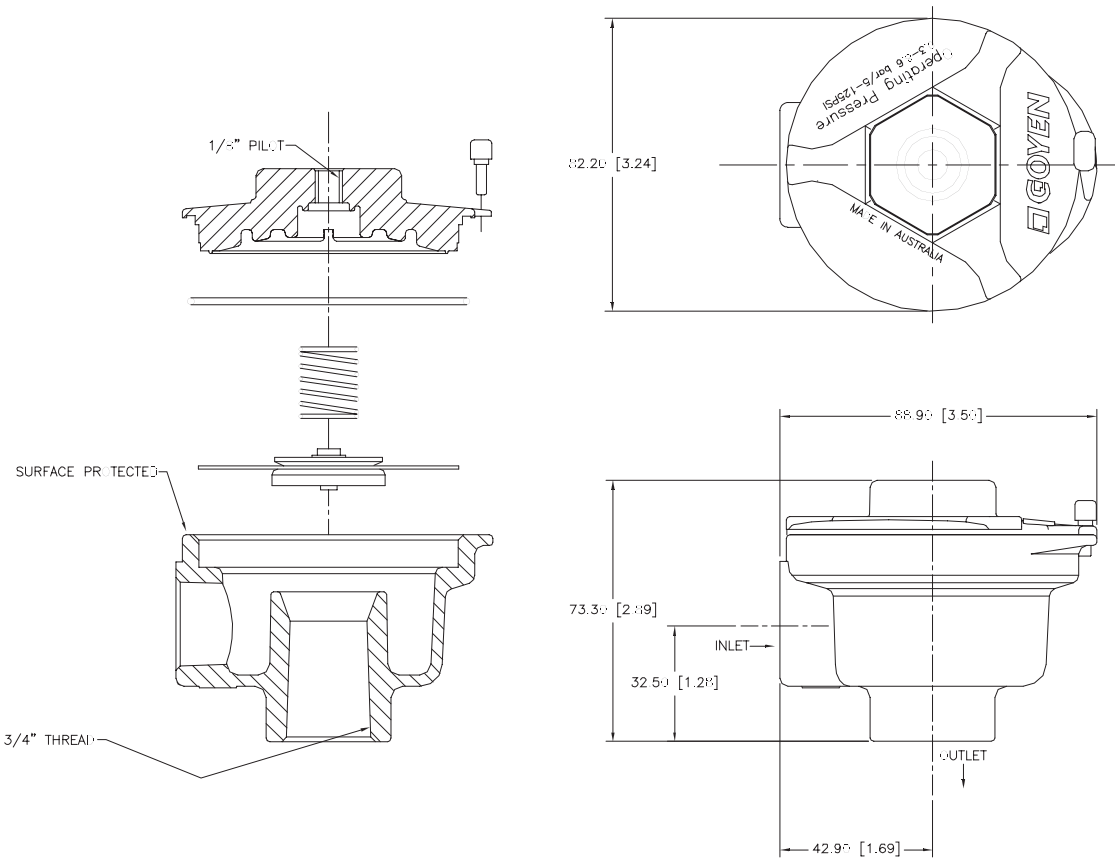

RCAC20DD3

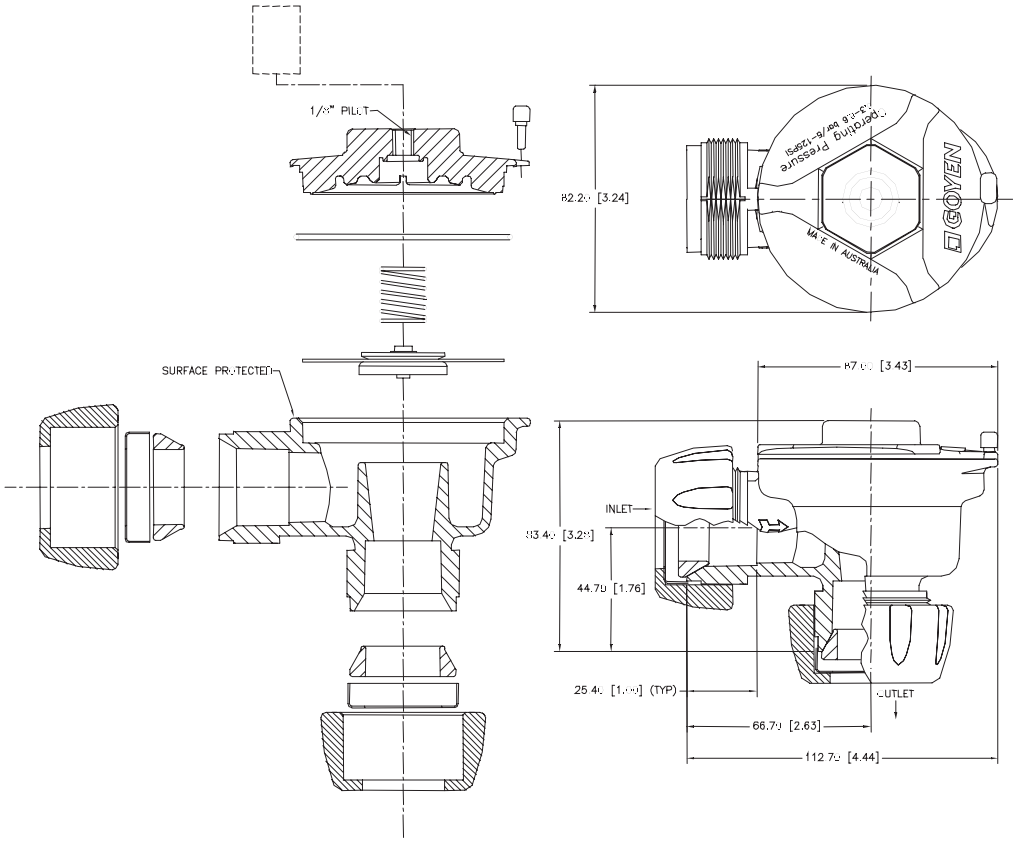

© Copyright by Tyco International Ltd.
TS-3S.02/10/5/05
Goyen Controls Co Pty Ltd se reserva el derecho de modificar los diseños y especificaciones de producto sin previo aviso.

RCAC20FS3

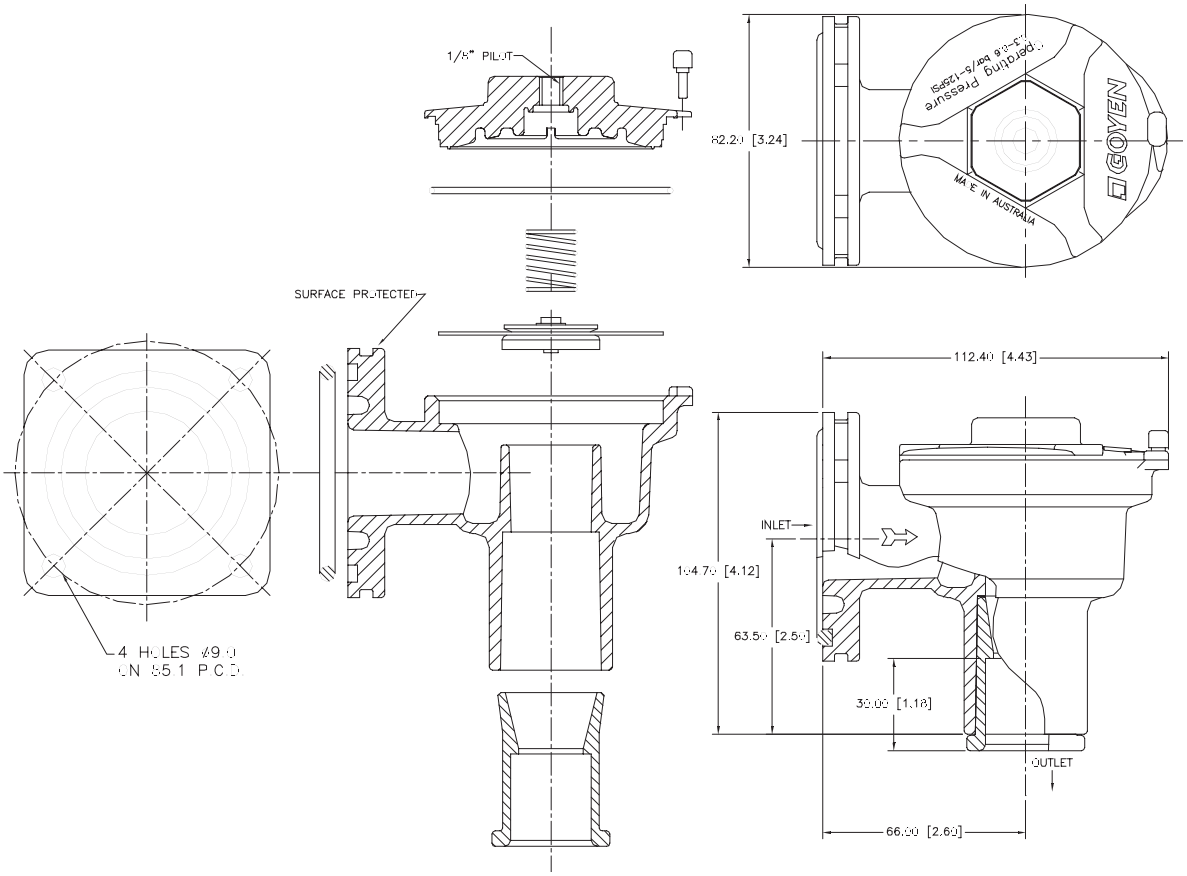

RCAC25T3

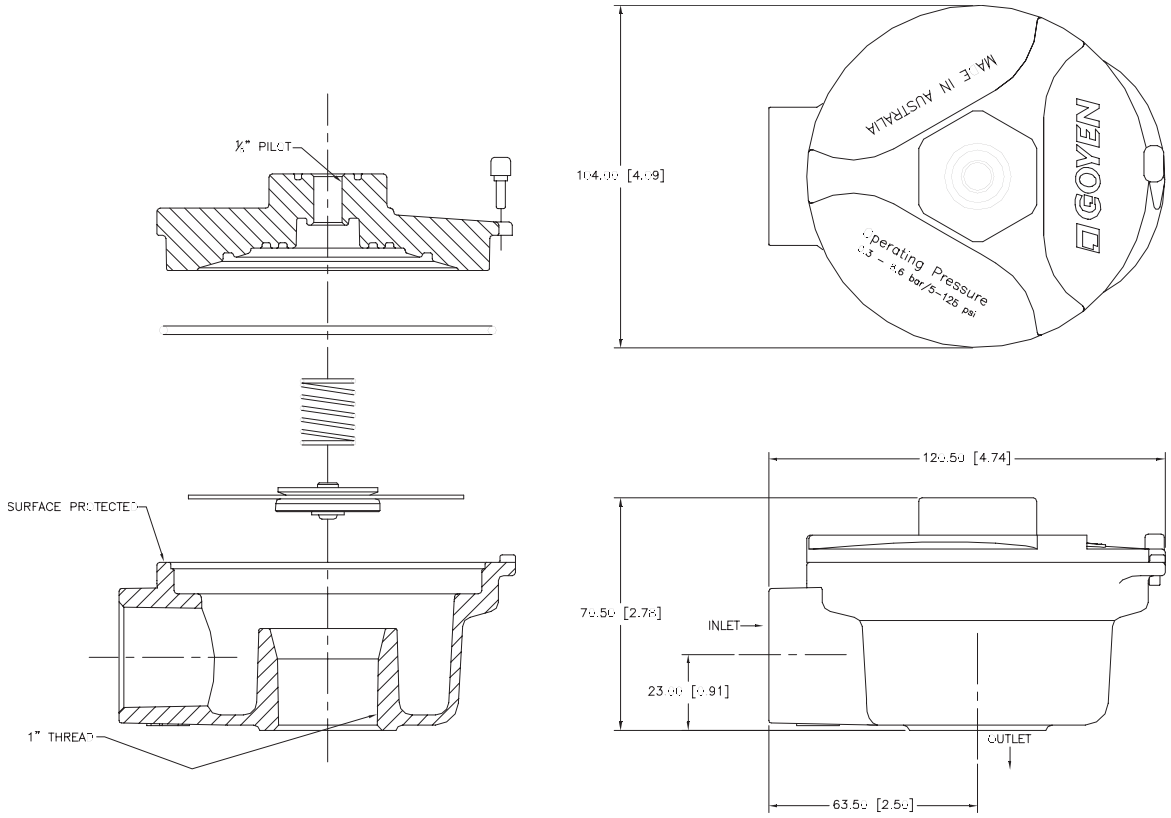

© Copyright by Tyco International Ltd.

Goyen Controls Co Pty Ltd se reserva el derecho de modificar los diseños y especificaciones de producto sin previo aviso.

RCAC25DD3

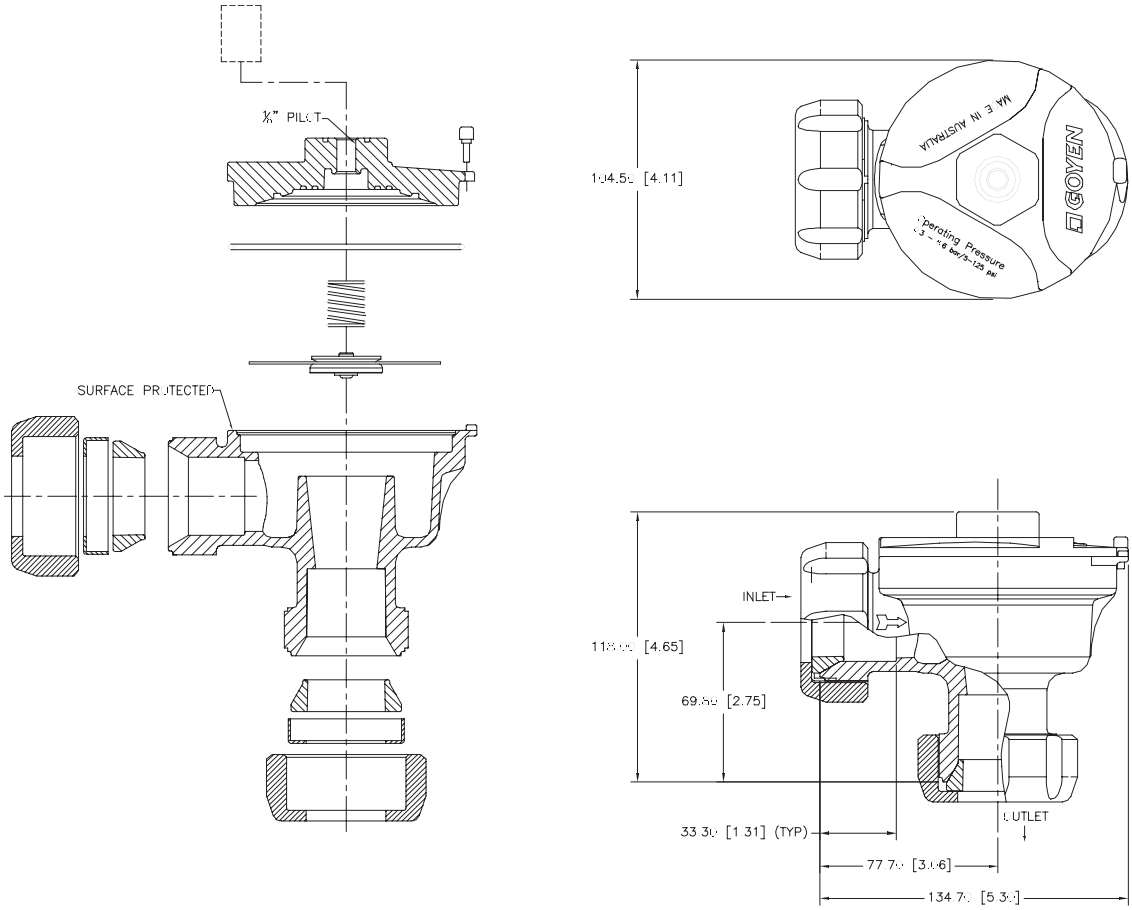

RCAC25FS3

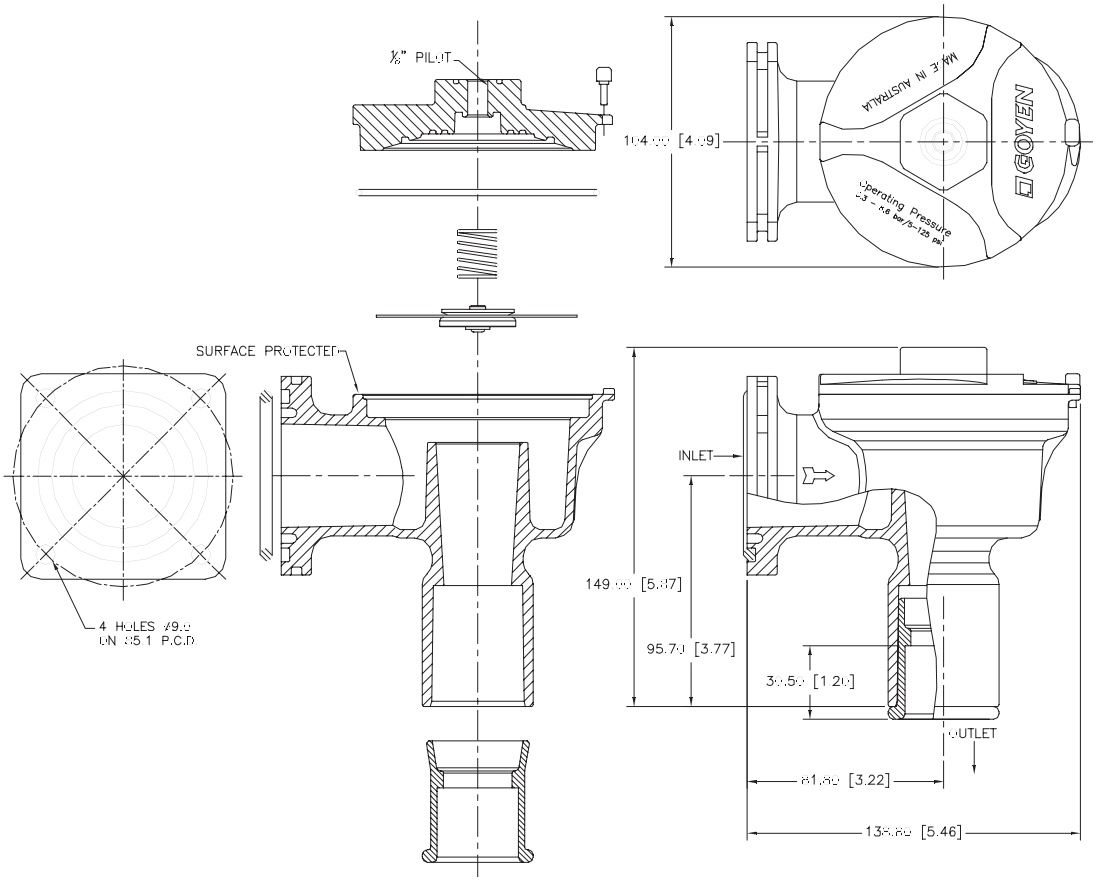

© Copyright by Tyco International Ltd.
TS-3S.02/10/5/05
Goyen Controls Co Pty Ltd se reserva el derecho de modificar los diseños y especificaciones de producto sin previo aviso.

Especificaciones técnicas

Válvulas de soplado serie 'T'

Serie T

Descripción

Válvula de diafragma de alto rendimiento con conexións roscados. Disponible con piloto integral o como válvula pilotada de forma remota. Salida a 90° respecto de la entrada.

Adecuadas para

Aplicaciones de colectores de polvo, en particular para la limpieza mediante soplado incluyendo filtros de sacos, filtros de cartuchos, filtros de envoltura/sobre, filtros de cerámica, y filtros de fibra de metal sinterizado.

Construcción

Cuerpo: Aluminio (presofundido)

Núcleo: 304 SS

Vástago: 430FR SS

Membrana: Nitrilo o Vitón (reforzado)

Muelle: 304 SS

Tornillos: 302 SS

Asiento de diafragma: PA-6 (estándar), acero recubierto de Vitón o PE de alta densidad

Refiérase a la haja de datos de producto de Solenoides Serie Q para obtener detalles sobre la construcción del solenoide.

Operación

Recomendada en un rango de tiempo de: 50-500ms

Tiempo recomendado entre impulsos: 1 minuto o más

Mantenimiento

Antes de llevar a cabo cualquier actividad de mantenimiento en el sistema, asegúrese de que los componentes están completamente aislados de los suministros de presión y energía eléctrica. No se debe volver a aplicar presión y energía eléctrica hasta que la válvula se haya montado por completo. Se deberá realizar una inspección del diafragma y el piloto anualmente.

Instalación

1. Prepare las tuberías de suministro y de tubo de soplado * para que se ajusten al tipo de válvula y especificación. Evite instalar válvulas debajo del calderin
2. Asegúrese de que el calderin y las tuberías están libres de suciedad, óxido u otras partículas.
3. Asegúrese de que el aire comprimido está limpio y seco.
4. Monte las válvulas a las tuberías de entrada (o bridas, ajuste los pernos a 10Nm) y el tubo de soplado a las válvulas, asegurándose de que el excedente del sellador de rosca no entre a la válvula en sí. Asegúrese de que el tubo de soplado está completamente insertado en la salida de la válvula.
5. Realice las conexiones eléctricas al solenoide o conecte el conexión del piloto RCA a la válvula piloto (solamente para las válvulas RCA).
6. Aplique una presión moderada al sistema y verifique si hay fugas en la instalación.
7. Presurice completamente el sistema.
8. Compruebe el encendido y escuche el sonido del correcto accionamiento y el ruido de pulso.

Kits de mantenimiento

Modelo	Nitrilo	Vitón	Baja temperatura -60°C (-76°F) min.	Incluye
RCA10T	K1001	K1002	NA	Los kits de diafragma incluyen membrana prin y secundaría (donde fueran necesarios) y todos los muelles. *Estos kits son para válvulas obsoletas.
CA/RCA20T	K2000	K2007	NA	
CA/RCA25T	K2501	K2503	K2504	
CA/RCA32T*	K2500	---	NA	
CA/RCA35T	K3500	K3501	K3502	
CA/RCA40T*	K4000	---	NA	
CA/RCA45T	K4502	K4503	K4522	
CA/RCA50/62T	K5004	K5000	NA	
CA/RCA76T	K7600	K7601	NA	
Kit de reparación del piloto	K0380	K0384	NA	arandela, núcleo, vásto muelle

Características de producto y rendimiento

Tamaño	Tamaño de puerto		Número de	Caudal	
Nom.	mm	pulg	membranas	Kv	Cv
10	10	3/8	1	2.5	2.9
20	20	3/4	1	12	14
25	25	1	1	20	23
35	40	1.5	1	36	42
45	40	1.5	2	44	51
50	50	2	2	91	106
62	62	2.5	2	117	136
76	76	3	2	144	167

Rango de presión: 30(5) - 860 (125) kPA (Psi)

Rango de temperatura: Membranes de nitrilo: -40°C (-40°F) hasta 82°C (179.6°F)
Membranes Vitón: -29°C (-20.2°F) hasta 232°C (449.6°F)

© Copyright by Tyco International Ltd.
Goyen Controls Co Pty Ltd se reserva el derecho de modificar los diseños y especificaciones de producto sin previo aviso.

Pesos

Tamaño	Piloto integral (CA) Kg (libras)	Piloto remoto (RCA) Kg (libras)	Tamaño	Piloto integral (CA) Kg (libras)	Piloto remoto (RCA) Kg (libras)
10	NA	0.06 (0.14)	45	1.50 (3.30)	1.28 (2.83)
20	0.60 (1.31)	0.38 (0.83)	50	2.89 (6.38)	2.68 (5.92)
25	0.73 (1.61)	0.51 (1.13)	62	3.31 (7.30)	3.09 (6.82)
35	1.04 (2.28)	0.83 (1.83)	76	4.77 (10.52)	4.56 (10.04)

Aprobaciones

Las válvulas pilotadas integralmente cumplen con los requisitos de:

- C-Tick
- EMC (89/336/CE)

Código de pedido

T -

Tipo de Solenoide	Código para pedir un solenoide, elimine la K-‘ *Refiérase a las especificaciones de producto de los Solenoides Serie Q*
Material del diafragma	0 = nitrilo, 1 = Vitón
Tipo de rosca	0 = NPT, 1= RC, 2 = G
Tamaño de piloto	0 = 1/8”, 1 = 1/4”
Tamaño de válvula	10, 20, 25, 35*, 45*, 50, 62, 76 mm *nota: la de 10 sólo se ofrece con piloto remoto*
Tipo de piloto	RCA = con piloto remoto, CA = piloto integral

*Observe que las de 35 y 45 comparten el mismo tamaño de conexións.

Código de pedido de serie RCA10T

RCA10-6T/645 (1/4 NPT)
RCA10-6T/669 (1/4 BSPT)
Ejemplos: CA50T010-300
Válvula de conexión roscado de 2" con piloto de 1/8", roscas de conexión RC de 2", membranas de nitrilo y piloto integral 200/240V CA con terminales hembra DIN.
RCA25T001 Válvula de conexión roscado de 1" con conexión de piloto remoto NPT 1/8", roscas de conexión NPT de 1" y membranas Vitón.

Dimensiones

(Dimensiones en mm y en [pulgadas])

RCA10T

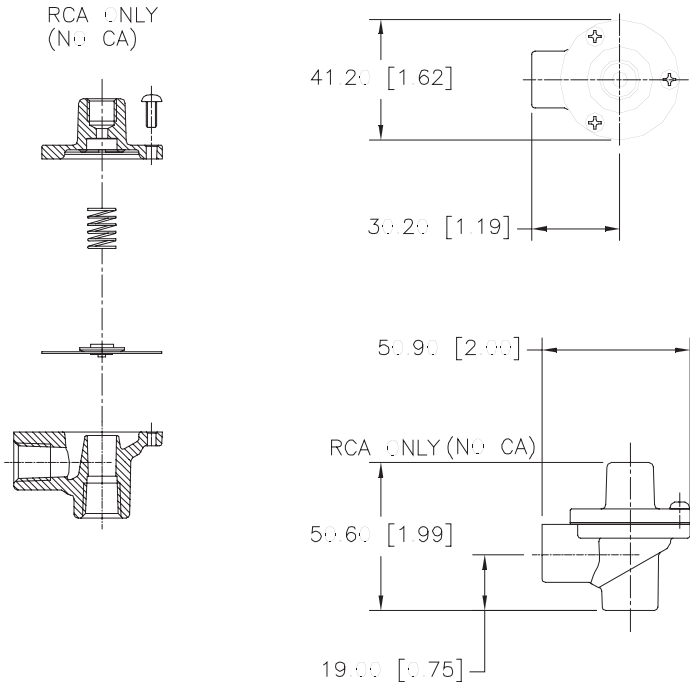

© Copyright by Tyco International Ltd. TS-3S.02/10/5/05
Goyen Controls Co Pty Ltd se reserva el derecho de modificar los diseños y especificaciones de producto sin previo aviso.

CA/RCA20T

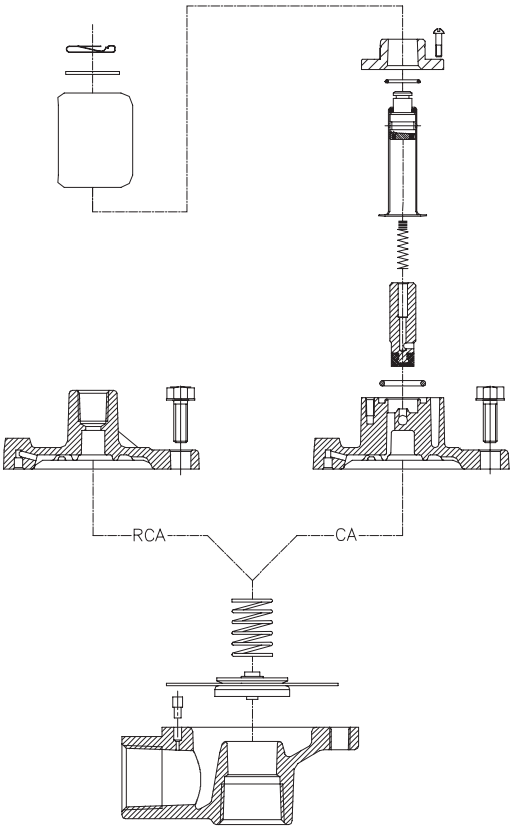

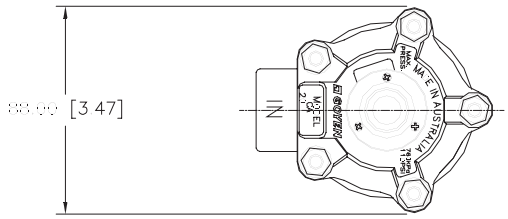

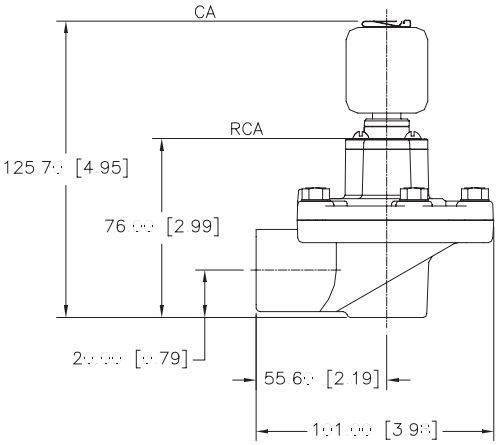

CA/RCA25T

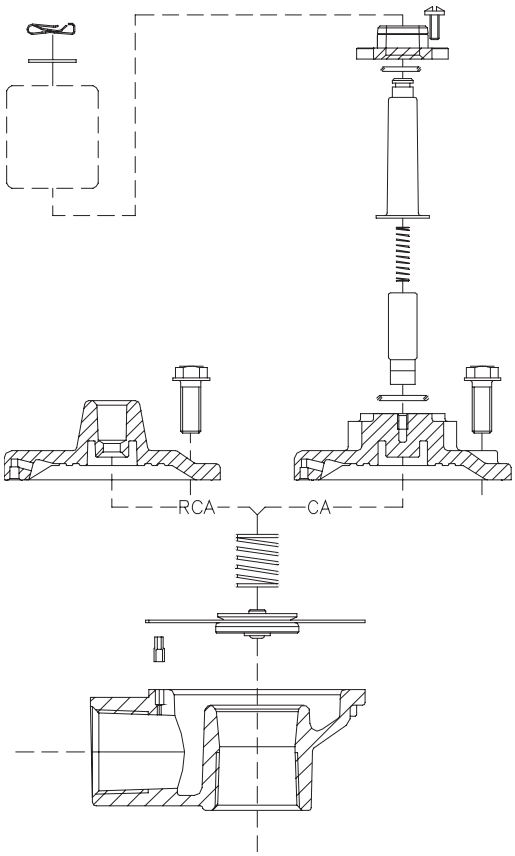

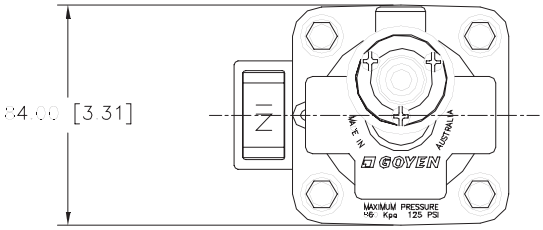

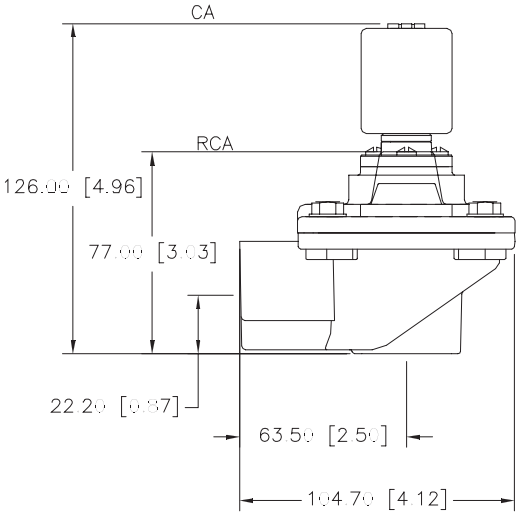

© Copyright by Tyco International Ltd.

Goyen Controls Co Pty Ltd se reserva el derecho de modificar los diseños y especificaciones de producto sin previo aviso.

CA/RCA35T

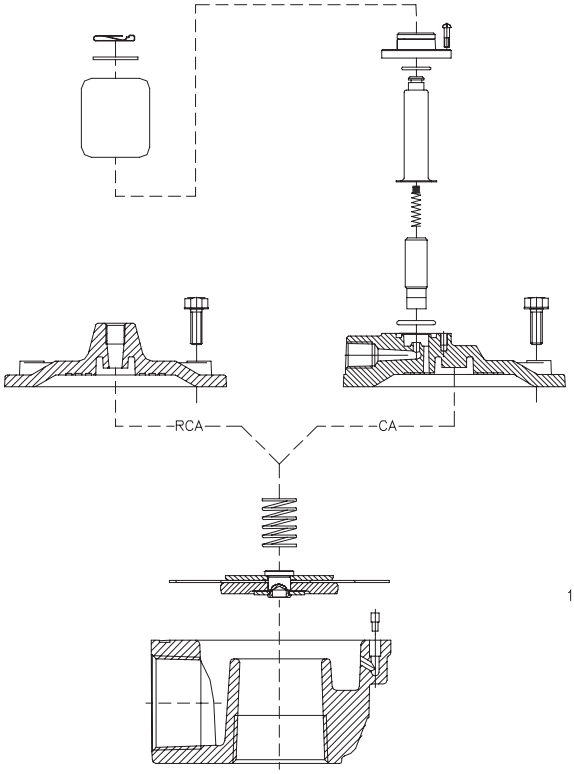

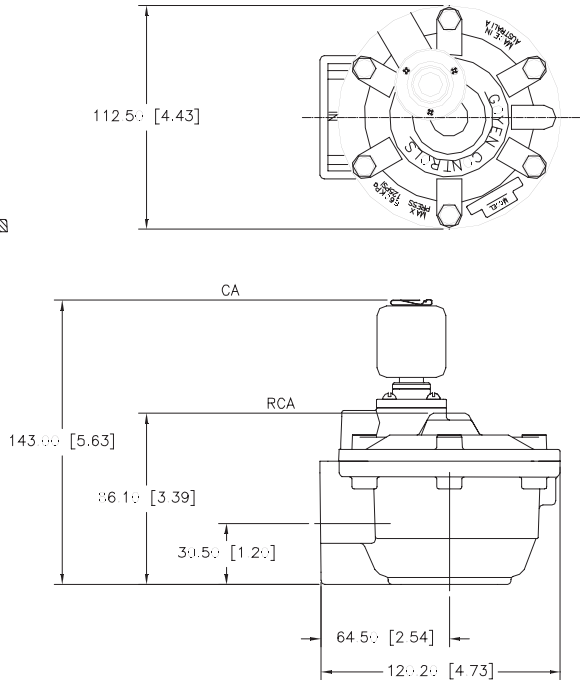

CA/RCA45T

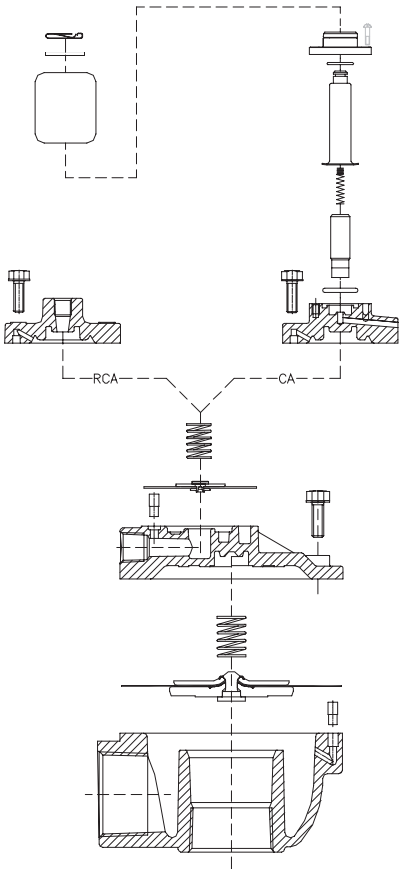

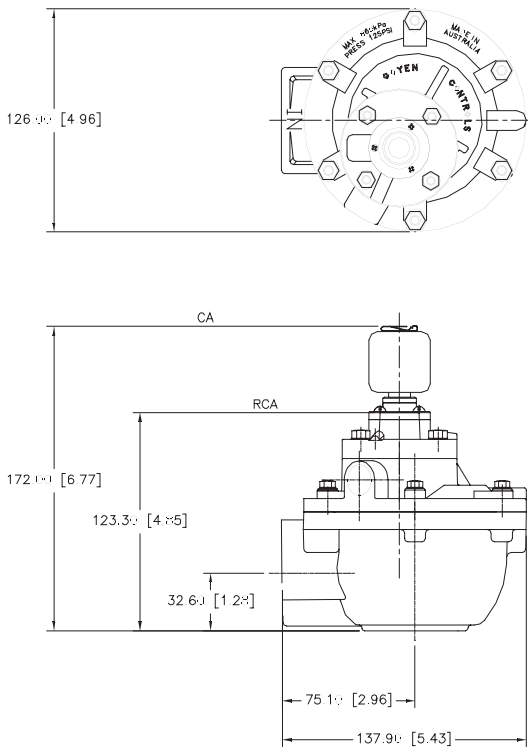

© Copyright by Tyco International Ltd.
Goyen Controls Co Pty Ltd se reserva el derecho de modificar los diseños y especificaciones de producto sin previo aviso.

CA/RCA50T

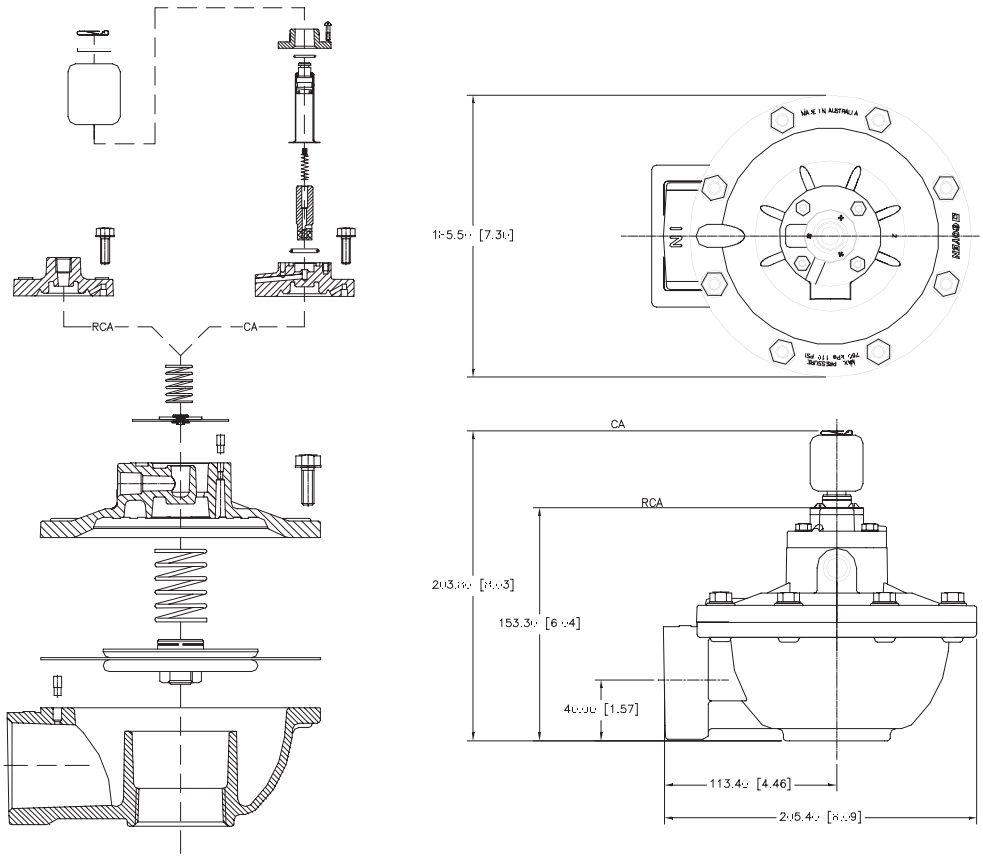

CA/RCA62T

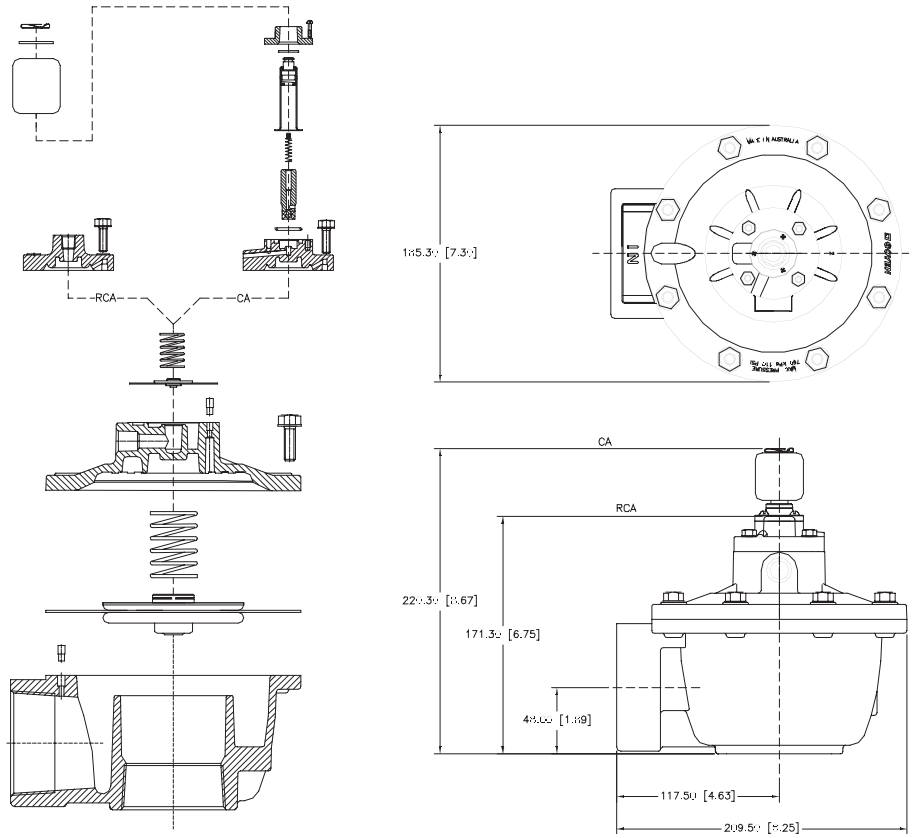

© Copyright by Tyco International Ltd.

Goyen Controls Co Pty Ltd se reserva el derecho de modificar los diseños y especificaciones de producto sin previo aviso.

CA/RCA76T

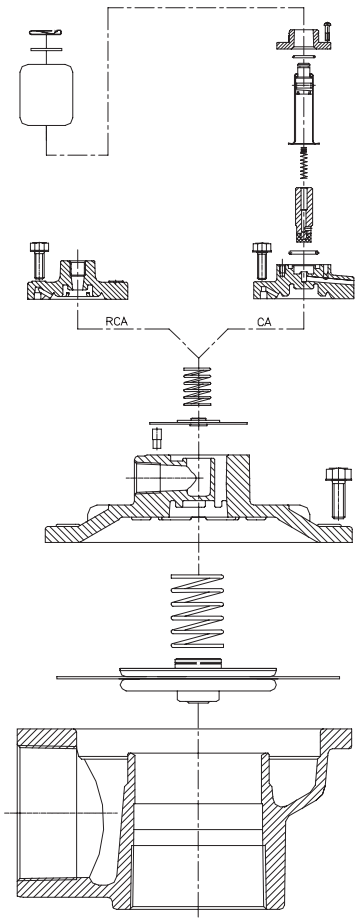

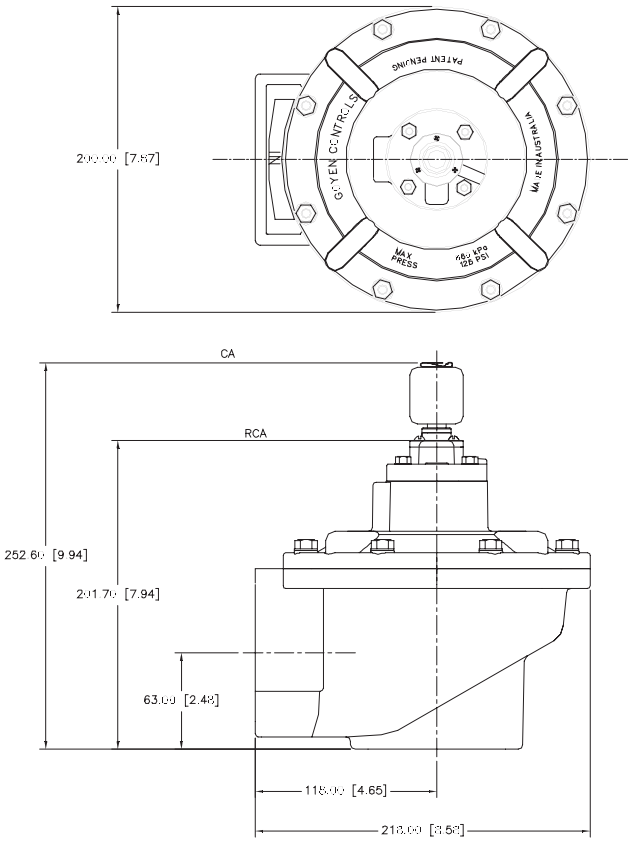

© Copyright by Tyco International Ltd.
TS-3S.02/10/5/05
Goyen Controls Co Pty Ltd se reserva el derecho de modificar los diseños y especificaciones de producto sin previo aviso.

Especificaciones técnicas

Válvulas de soplado serie 'DD'

Serie DD

Descripción

Válvula de diafragma de alto rendimiento con conexións racor. Disponible con piloto integral o como válvula con piloto remoto. Salida a 90° respecto de la entrada.

Adecuadas para

Aplicaciones de colector de polvo, en particular para la limpieza mediante filtros soplado inverso y sus variaciones incluyendo filtros de sacos, filtros de cartuchos, filtros de sobre, filtros de cerámica, y filtros de fibra de metal sinterizado.

Construcción

Cuerpo y racores: Aluminio (injected)
Núcleo: 304 SS
Vástago: 430FR SS
Membranas: Nitrilo o Vitón (reforzado)
Muelle: 304 SS
Tornillos: 302 SS
Junta de racor: Nitrilo o Vitón
Asiento de diafragma: PA-6 (estándar), acero recubierto de Vitón o PE de Alta densidad

Refiérase a la hoja de datos de producto de Solenoides Serie Q para obtener detalles sobre la construcción del solenoide.

Operación

Recomendada en un rango de tiempo de: 50-500ms
Tiempo recomendado entre impulsos: 1 minuto o más

Mantenimiento

Antes de llevar a cabo cualquier actividad de mantenimiento en el sistema, asegúrese de que los componentes están completamente aislados de los suministros de presión y energía eléctrica. No se debe volver a aplicar presión y energía eléctrica hasta que la válvula se haya montado totalmente. Se deberá realizar una inspección del diafragma y el piloto anualmente.

Instalación

Para su seguridad no presurice el sistema hasta que todas las válvulas y tuberías estén completamente aseguradas/fijadas. No intente retirar una válvula colocada mientras el sistema está bajo presión.

1. Prepare las tuberías de suministro y de tubo de soplado* para que se ajusten al tipo de válvula y especificación. Evite instalar válvulas debajo del calderin
2. Asegúrese de que el calderin y las tuberías están libres de suciedad, óxido u otras partículas.
3. Asegúrese de que el aire comprimido está limpio y seco.
4. Monte las válvulas a las tuberías de entrada y el tubo de soplado a las válvulas, ajuste los racores.
5. Los calderin y las tuberías deben limitarse independientemente a las válvulas FS y DD.
6. Realice las conexiones eléctricas al solenoide o conecte el conexión del piloto RCA a la válvula piloto (solamente las válvulas RCA).
7. Aplique una presión moderada al sistema y verifique si hay fugas en la instalación.
8. Presurice completamente el sistema.
9. Compruebe el encendido y escuche el sonido del correcto accionamiento y el ruido de pulso.

La válvula no es un componente estructural. No debe usarse para limitar calderines o tuberías.

*Las tuberías deben tener un diámetro externo de schedule 40

Tamaño de cédula 40	DE mm	DE pulgadas
¾”	26.7	1.050
1”	33.4	1.315
1.5”	48.3	1.900

Pesos

Tamaño	Piloto integral (CA) Kg (libras)	Piloto remoto (RCA) Kg (libras)
20	0.82 (1.80)	0.61 (1.34)
25	1.21 (2.67)	0.99 (2.18)
45	2.28 (5.03)	2.11 (4.65)

Kits de mantenimiento

Modelo	Nitrilo	Vitón	Baja temperatura -60°C (-76°F) min.	Incluye
Kit de diafragma				
CA/RCA20DD	K2000	K2007	NA	Los kits de diafragma incluyen membrana, principal y secundario (donde fueran necesario) y todos los muelles.
CA/RCA25DD	K2501	K2503	K2504	
CA/RCA45DD	K4502	K4503	K4522	
Kit de junta bonete				
CA/RCA20DD	K2008	K2009	NA	2 juntas, 2 racores 2 retenes
CA/RCA25DD	K2508	K2507	NA	2 juntas, 2 racores 2 retenes
CA/RCA45DD	K4510	K4511	NA	2 juntas, 2 racores 2 retenes
Kit de reparación de piloto (se adecua a todas las válvulas CA)	K0380	K0384	NA	arandela, vástago, muelle

© Copyright by Tyco International Ltd.

Goyen Controls Co Pty Ltd se reserva el derecho de modificar los diseños y especificaciones de producto sin previo aviso.

Aprobaciones

Las válvulas pilotadas integralmente cumplen con los requisitos de:

- C-Tick
- EMC (89/336/CE)

Características de producto y rendimiento

Modelo	Tamaño de puerto		Número de	Flujo		Rango de presión	Rango de temperatura °C ° (F)	
	mm	pulg.	membranas	Kv	Cv	kPA (Psi)	Membranas de nitrilo	Membranas vitón
20	20	¾	1	12	14	30(5) - 860(125)	-40(-40) a 82(179.6)	-29(-20.2) a 232(449.6)
25	25	1	1	20	23	30(5) - 860(125)	-40(-40) a 82(179.6)	-29(-20.2) a 232(449.6)
45	40	1.5	2	44	51	30(5) - 860(125)	-40(-40) a 82(179.6)	-29(-20.2) a 232(449.6)

Código de pedido

DD -

Tipo de solenoide	Código para pedir un solenoide, elimine 'la K-' *Refiérase a las especificaciones de producto de los Solenoides Serie Q*
Material del diafragma	0 = nitrilo, 1 = Vitón
Tipo de rosca del piloto	0 = NPT, 1= RC
Tamaño de piloto	0 = 1/8", 1 = 1/4"
Tamaño de válvula	20, 25, 45 mm
Tipo de piloto	RCA = con piloto remoto, CA = piloto integral

Ejemplos: CA45DD010-300

Válvula de conexión racor de 1.5" con piloto RC de 1/8", membranas de nitrilo y piloto integral 220/240V CA con terminales hembra DIN.

RCA25DD001 Válvula de conexión racor de 1" con conexión de piloto remoto NPT de 1/8" y membrana de Vitón.

Dimensiones

(Dimensiones en mm y en [pulgadas])

CA/RCA20DD

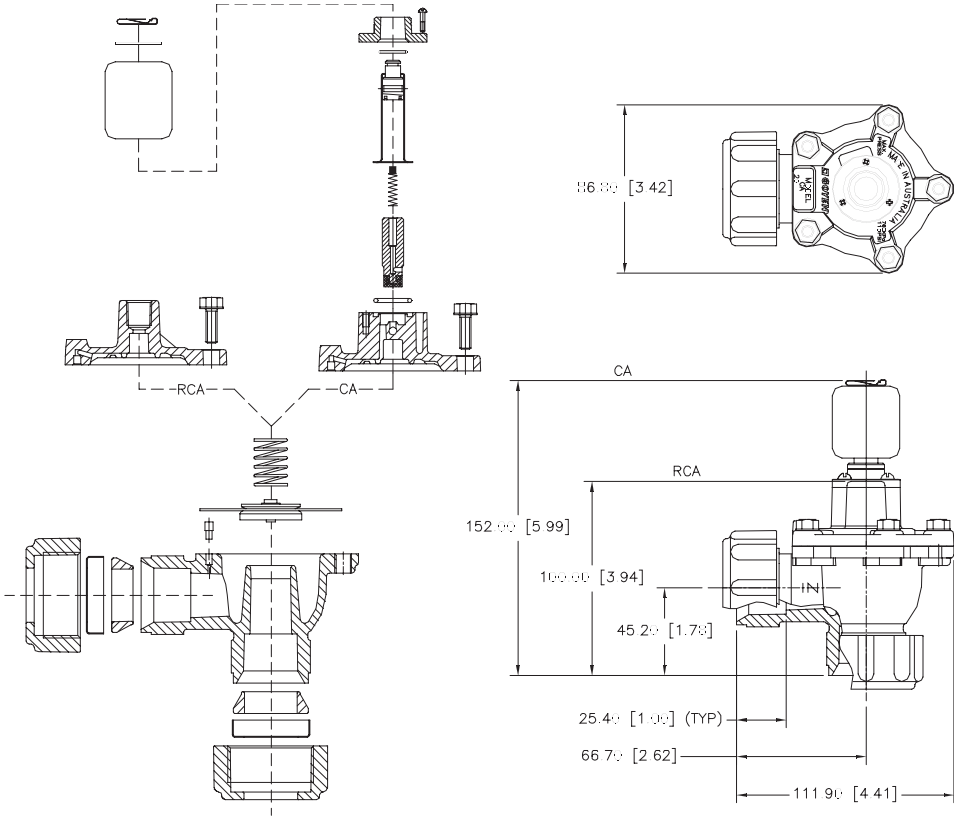

© Copyright by Tyco International Ltd.
TS-3S.02/10/5/05
Goyen Controls Co Pty Ltd se reserva el derecho de modificar los diseños y especificaciones de producto sin previo aviso.

CA/RCA25DD

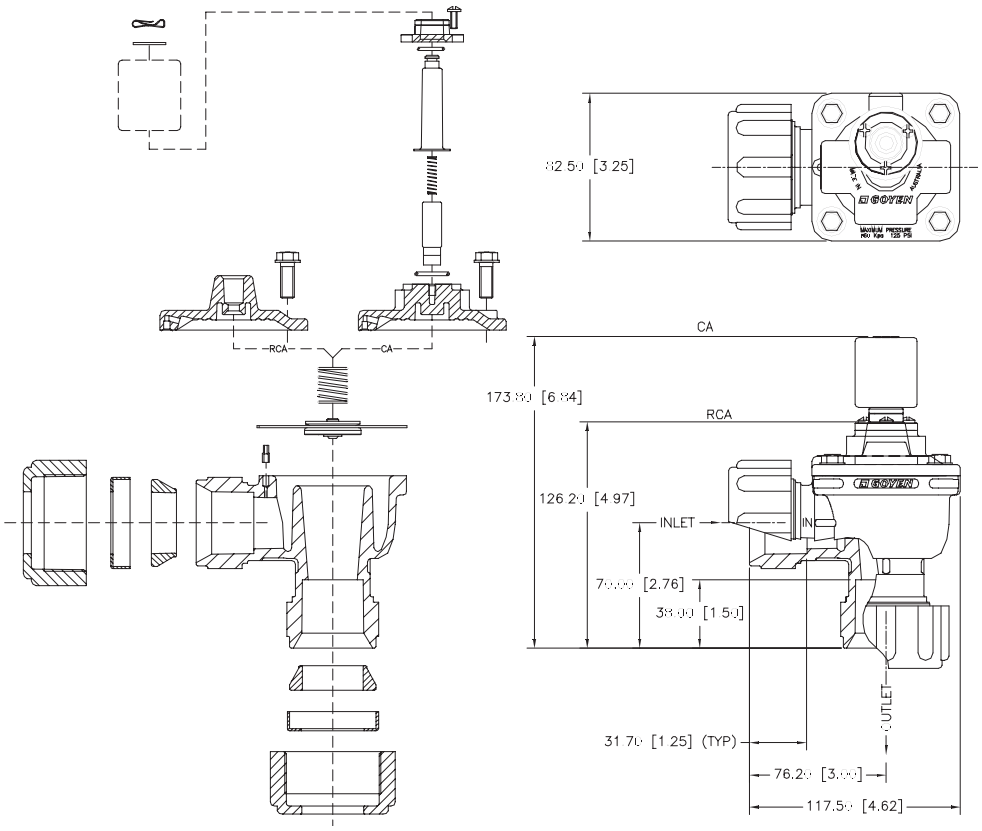

CA/RCA45DD

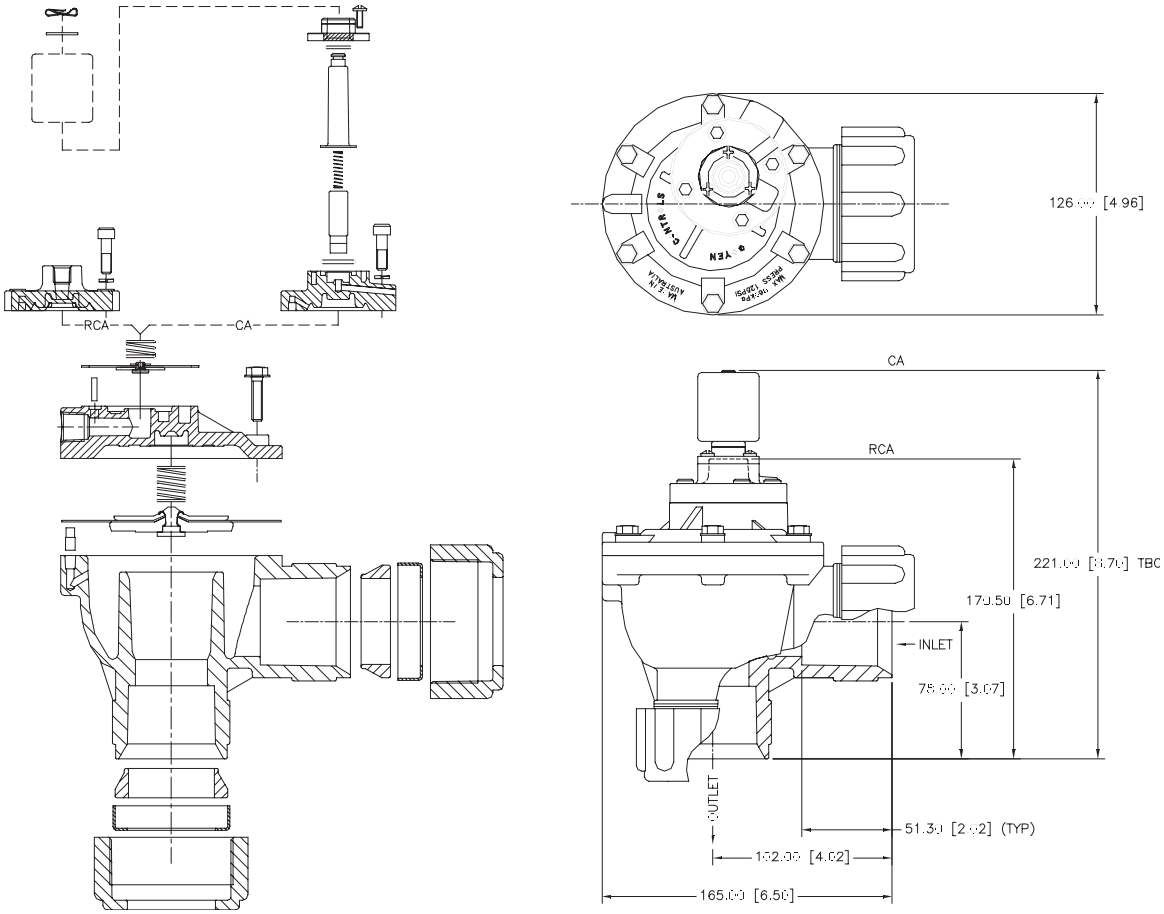

© Copyright by Tyco International Ltd.

Goyen Controls Co Pty Ltd se reserva el derecho de modificar los diseños y especificaciones de producto sin previo aviso.

Especificaciones técnicas ‘Válvulas de soplado serie 'FS'

Serie FS

Descripción

Válvula de diafragma de muy alto rendimiento con conexión de entrada embridado y conexión de salida de junta deslizante para mayor facilidad de instalación y desmontaje de las válvulas. Disponible con piloto integral o como válvula con piloto remoto. Salida a 90° respecto de la entrada.

Adecuadas para

Aplicaciones de colector de polvo, en particular para la limpieza mediante filtros soplado y sus variaciones incluyendo filtros de sacos, filtros de cartuchos, filtros de sobre, filtros de cerámica, y filtros de fibra de metal sinterizado.

Construcción

Cuerpo: Aluminio injectado o acero inoxidable 316

Núcleo:: 304 SS
Vástago: 430FR SS
Membranas: Nitrilo o Vitón (reforzado)
Muelle: 304 SS
Tornillos: 302 SS
Junta deslizante de salida: EPDM o Vitón
Asiento de diafragma: PA-6 (estándar), acero dulce recubierto de Vitón

Refiérase a la hoja de datos de producto de Solenoides Serie Q para obtener detalles sobre la construcción del solenoide.

Operación

Recomendada en un rango de tiempo de: 50-500ms

Tiempo recomendado entre impulsos: 1 minuto o más

Mantenimiento

Antes de llevar a cabo cualquier actividad de mantenimiento en el sistema, asegúrese de que los componentes están completamente aislados de los suministros de presión y energía eléctrica. No se debe volver a aplicar presión y energía eléctrica hasta que la válvula se haya montado totalmente. Se deberá realizar una inspección del diafragma y el piloto anualmente.

Instalación

1. Prepare la brida de entrada y las tuberías de tubo de soplado* para que se ajusten al tipo de válvula y especificación. Evite instalar válvulas debajo del calderin
2. Asegúrese de que el calderin y las tuberías están libres de suciedad, óxido u otras particulas.
3. Asegúrese de que el aire comprimido está limpio y seco.
4. Monte la brida de entrada y el tubo de soplado a las válvulas con todos los membranas en su lugar. Ajuste los pernos de la brida a 10Nm (7.4 pie-libras) Asegúrese de que el tubo de soplado entre por completo en la salida de la válvula.
5. Los calderin y las tuberías deben limitarse independientemente de las válvulas FS y DD.
6. Realice las conexiones eléctricas al solenoide o conecte el puerto del piloto RCA a la válvula piloto (solamente las válvulas RCA).
7. Aplique una presión moderada al sistema y verifique si hay fugas en la instalación.
8. Presurice completamente el sistema.
9. Compruebe el encendido y escuche el sonido del correcto accionamiento y el ruido de pulso.

La válvula no es un componente estructural. No debe usarse para limitar calderines o tuberías. Refiérase a las especificaciones de productos camlock para obtener detalles de la instalación.

*Las tuberías deben tener un diámetro externo de schedule 40

Tamaño de schedule 40	DE mm	DE pulgadas
1”	33.4	1.315
1.5”	48.3	1.900

Pesos

Tamaño	Piloto integral (CA) Kg (libras)	Piloto remoto (RCA) Kg (libras)
25	1.050 (2.31)	0.830 (1.82)
45	1.830 (4.03)	1.610 (3.55)

Kits de mantenimiento y accesorios

Modelo	Nitrilo	Vitón	Incluye
CAC/RCAC25FS Kit de diafragma	K2501	K2503	Los kits de diafragma incluyen membrana, principal, resorte y pasador.
CAC/RCAC45FS Kit de diafragma	K4516	K4519	
CAC25FS kit de piloto	K0380	K0384	Tuerca, junta
CAC45FS (Modelos pre 9/98)	K0381	K0382	Tuerca, junta
Kit de Piloto			montaje de armadura, muelle
CAC45FS (Post 9/98) kit de piloto	K0390	K0391	de armadura, vástago
CAC/RCAC25FS junta externo	G690127	G690127-2	Junta externa
CAC/RCAC45FS junta externo	G690864	G690103-2	Junta externa
Camlock			
para 25FS y 6" calderin redondo	K2514-2	---	Adaptador de brida para
para 25FS y 8" calderin redondo	K2536-2	---	montar válvulas FS a calderin
para 45FS y 6" calderin redondo	K4524-2	---	redondos. Elimina la soldadura.
para 45FS y 8" calderin redondo	K4515-2	---	Refiérase a las especificaciones
para 45FS y 10" calderin redondo	K4525-2	---	de prod. Camlock
Brida stub end soldada para 25FS	G690349		Adaptador de brida listo para
Brida stub end soldada para 45FS	G690350		soldar al calderin.
Brida plana soldada para 25FS	G690166		
Brida plana soldada para 45FS	G690167		

© Copyright by Tyco International Ltd. TS-3S.02/10/5/05
Goyen Controls Co Pty Ltd se reserva el derecho de modificar los diseños y especificaciones de producto sin previo aviso.

Características de producto y rendimiento

Modelo	Tamaño de Conexión		Número de	Flujo		Rango de Presión	Rango de Temperatura °C ° (F)	
	mm	Pulg.	diafragmas	Kv	Cv	kPA (Psi)	Membranas de nitrilo	Membranas Vitón
25	25	1	1	22	25	30(5) - 860(125)	-40(-40) a 82(179.6)	-29(-20.2) a 232(449.6)
45	40	1.5	1	52	61	30(5) - 860(125)	-40(-40) a 82(179.6)	-29(-20.2) a 232(449.6)

Código de pedido

FS 0 -

Tipo de solenoide	Código para pedir un solenoide, elimine 'la K-' *Refiérase a las especificaciones de producto de los Solenoides Serie Q*
Diafragma	0 = nitrilo, 1 = Vitón
Tipo de rosca de piloto	0 = NPT, 1= RC, 9 = NPT y cuerpo de válvula de acero inoxidable
Tamaño de válvula	25, 45 mm
Tipo de piloto	RCAC = con piloto remoto, CAC = piloto integral

Ejemplos: CAC45FS010-300
Válvula FS de 1.5" con piloto RC de 1/8" RC, membranas de nitrilo y piloto integral de 220/240V CA con terminales hembra DIN.
RCAC25FS091
Válvula FS de 1" con conexión de piloto remoto NPT de 1/8", cuerpo y cubierta de válvula de acero inoxidable, y membrana Vitón.

Dimensiones

(Dimensiones en mm y en [pulgadas])

CAC/RCAC25FS

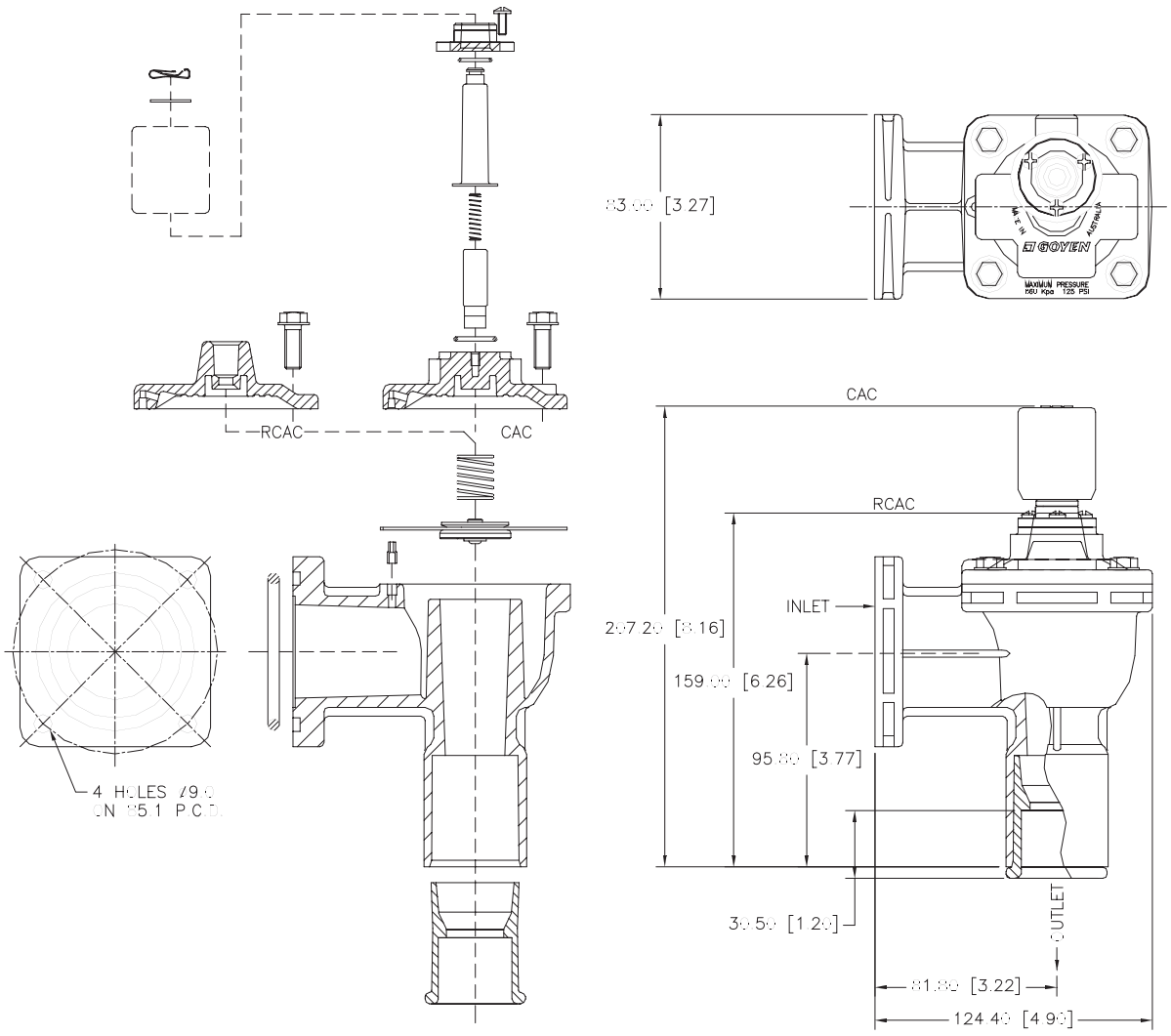

© Copyright by Tyco International Ltd.

Goyen Controls Co Pty Ltd se reserva el derecho de modificar los diseños y especificaciones de producto sin previo aviso.

CAC/RCAC45FS

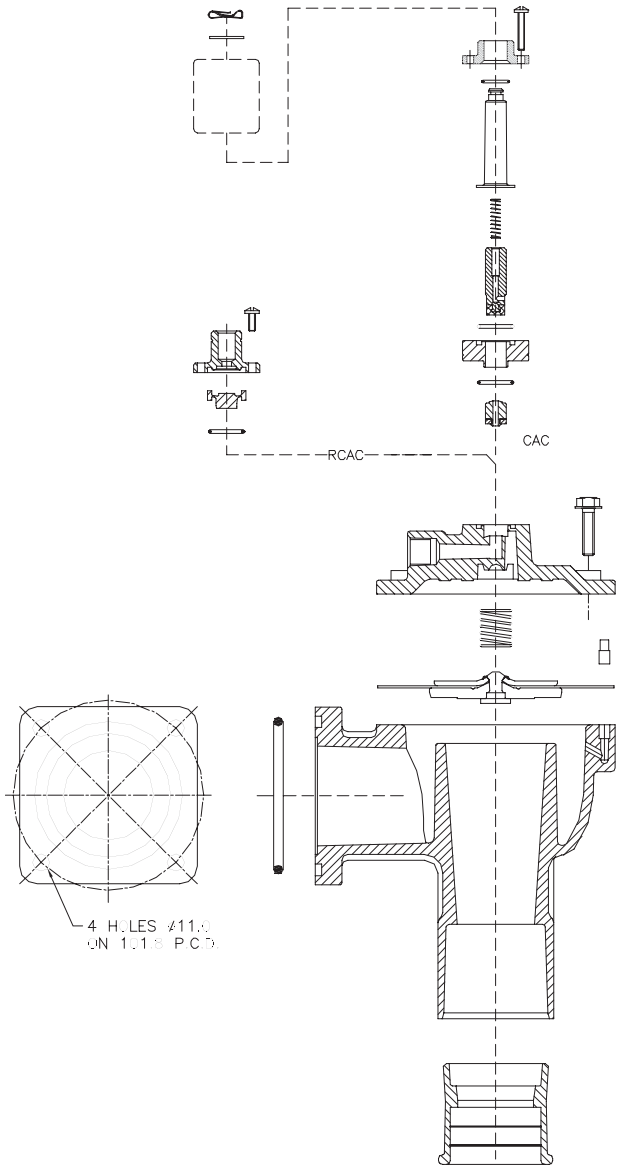

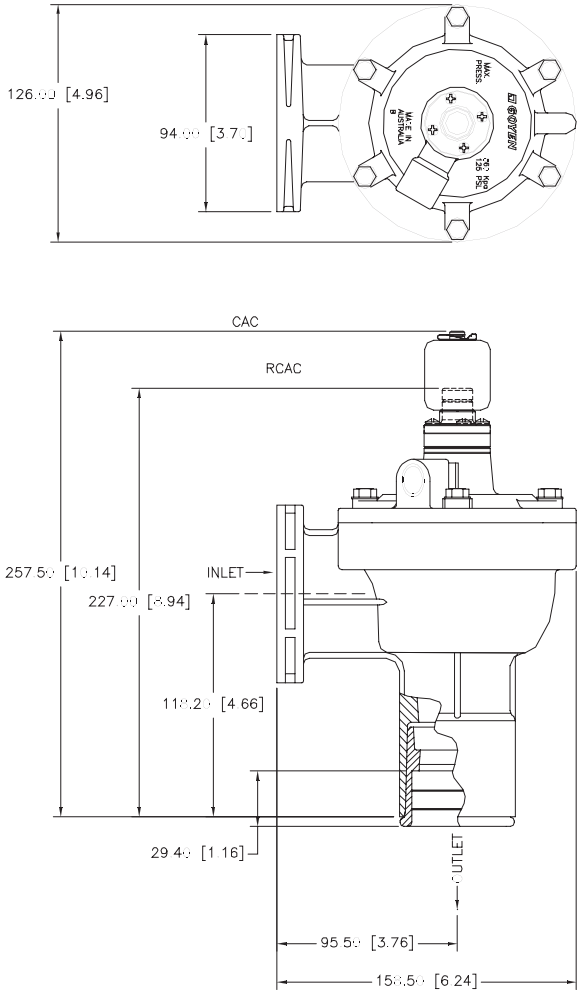

Aprobaciones

Las válvulas pilotadas integralmente cumplen con los requisitos de:

- C-Tick
- EMC (89/336/CE)

© Copyright by Tyco International Ltd. TS-3S.02/10/5/05
Goyen Controls Co Pty Ltd se reserva el derecho de modificar los diseños y especificaciones de producto sin previo aviso.

Especificaciones técnicas

Bridas Camlock para Válvulas FS

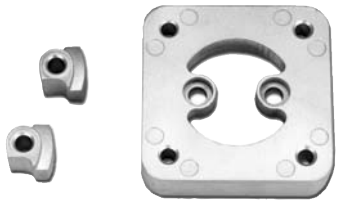

Camlock

Descripción

Bridas injectado de aluminio Camlock que simplifican aún más la instalación de las válvulas tipo FS en calderin redondos. Estos dispositivos eliminan la necesidad de soldar bridas de caras planas al calderin. Están disponibles en dos tamaños, para que se ajusten a las válvulas 20/25FS y 45FS. Las bridas están diseñadas con una superficie contorneada para que se acoplen al radio del rango de diámetros de cañería de schedule 40 (6", 8" y 10"), a la vez que proporcionan una superficie de acoplamiento segura para la brida de válvulas FS.

Adecuadas para

Aplicaciones de colector de polvo en las que se utilizan calderin redondos y válvulas FS. Se pueden utilizar con las válvulas de las series RCAC20FS3, RCAC25FS3, RCAC25FS, CAC25FS, RCAC45FS, CAC45FS.

Características de producto y construcción

Brida: aluminio presofundido CA-313 AISi8u3FE

Juntas: Nitrilo

Tornillos: acero inoxidable 304

Presión de operación máxima: kPA (Psi): 860 (125)

Rango de temperatura °C °(F): -40 (-40) a 82 (180)

Instalación

1. Los orificios se prepararán mejor con una broca del tamaño adecuado. Goyen no recomienda la utilización de técnicas de corte con gas para la preparación de estos orificios.
2. Asegúrese de que los orificios son uniformes y están limpios y libres de rebabas.
3. Si los tornillos Camlock no han sido preparados previamente con Dri-lok (211), coloque dos gotas de Loctite 222 en la rosca interna de cada una de las dos levas.
4. Monte sin ajustar cada leva a la brida.
5. Centre el Camlock sobre el orificio preparado en el calderin, con la arandela en su lugar (véase el diagrama anterior). Lubrique el la arandela utilizando una lubricante de silicona o similar.
6. Rote las levas usando los tornillos para acoplarlas al borde del orificio del calderin hasta que las marcas de alineación de la leva y la brida coincidan.
7. Ajuste más los tornillos hasta llegar a 8 Nm (6 pie-libras) para el Camlock 20/25FS y a 10Nm (7.4 pie-libras) para el Camlock 45FS.

Los calderin deben estar preparados con orificios de montaje Camlock ubicados a lo largo del eje del calderin con un espaciado mínimo y con los tamaños que se indican a continuación:

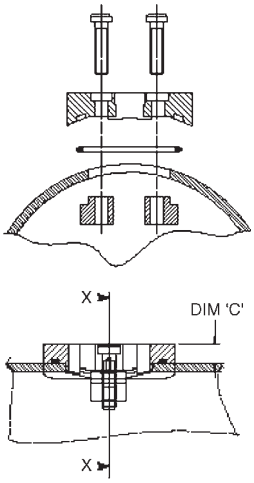

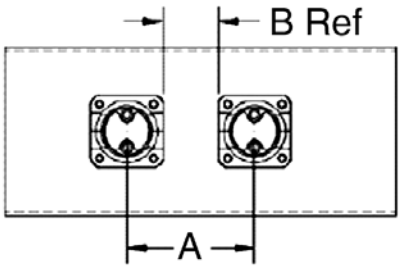

Instalación

Juego de adaptadores	Dimensión A mm (pulgadas)	Dimensión B mm (pulgadas)	Dimensión C mm (pulgadas)	Espesor de pared max. mm (pulgadas)	Espesor de pared Min. mm (pulgadas)	Tamaño de orificio requerido mm (pulgadas)
20/25FS	125 (4.92)	25 (0.98)	10 (0.39)	8 (0.32)	4 (0.16)	51 +/-1 (2.01+/- 0.04)
20/25FS3	125 (4.92)	25 (0.98)	10 (0.39)	8 (0.32)	4 (0.16)	51 +/-1 (2.01+/- 0.04)
45FS	152 (5.98)	40 (1.57)	14 (0.55)	8 (0.32)	4 (0.16)	63 +/-1 (2.48+/-0.04)

Código para realizar un pedido

Tipo de válvula	Diámetro de calderin	Diámetro real de calderin mm (pulgadas)	Código de un pedido	Unidad de masa Kg (libras)
RCAC20FS3, RCAC25FS3	Schedule 40 nom 6"	168 (6.63)	K2514-2	0.24 (0.53)
CAC25FS, RCAC25FS	Schedule 40 nom 8"	219 (8.63	K2536-2	0.24 (0.53)
CAC45FS, RCAC45FS	Schedule 40 nom 6"	168 (6.63)	K4524-2	0.35 (0.77)
	Schedule 40 nom 8"	219 (8.63	K4515-2	0.35 (0.77)
	Schedule 40 nom 10"	273 (10.75)	K4525-2	0.35 (0.77)

© Copyright by Tyco International Ltd.
Goyen Controls Co Pty Ltd se reserva el derecho de modificar los diseños y especificaciones de producto sin previo aviso.

Especificaciones técnicas

Válvulas de soplado serie 'MM'

Serie MM

Descripción

Válvula de diafragma de muy alto rendimiento diseñada para su montaje directo en el distribuidor múltiple de aire comprimido. Los modelos de 1" y 1.5" se suministran con tubos de salida de medidas especificadas, el modelo de 3" se suministra sin tubo de salida.

Adecuadas para

Aplicaciones de colector de polvo, en particular para la limpieza mediante soplado y sus variaciones incluyendo filtros de sacos, filtros de cartuchos, filtros de sobre, filtros de cerámica, y filtros de fibra de metal sinterizado.

Construcción

Cuerpo y racores: Aluminio Injectado
Núcleo: 304 SS
Vástago: 430FR SS
Membrana y juntas: Nitrilo o Vitón (reforzado)
Muelle: 304 SS
Tornillos: 302 SS
Tubo de salida: Schedule 40, acero forjado galvanizado
Asiento de diafragma: PA-6 (25 y 40MM estándar), acero recubierto de nitrilo (76MM estándar), o acero recubierto de Vitón (todos los tamaños)
Refiérase a la hoja de datos de producto de Solenoides Serie Q para obtener detalles sobre la construcción del solenoide.

Operación

Recomendada en un rango de tiempo de: 50-500ms

Tiempo recomendado entre impulsos: 1 minuto o más

Mantenimiento

Antes de llevar a cabo cualquier actividad de mantenimiento en el sistema, asegúrese de que los componentes están completamente aislados de los suministros de presión y energía eléctrica. No se debe volver a aplicar presión y energía eléctrica hasta que la válvula se haya montado totalmente. Se deberá realizar una inspección del diafragma y el piloto anualmente.

Instalación

1. Las válvulas MM están instaladas a través del calderin, refiérase a la hoja de datos que aparece en el listado anterior.
2. Para evitar cualquier problema operativo potencial es preferible que las válvulas no se monten debajo del calderin, donde se puede acumular condensación. Todos las juntas de racor deben estar recubiertas con un lubricante con base de silicona o similar.
3. Las juntas de racor, cuando se utilizan, son tan solo un elemento de presión, no un componente estructural. No deben usarse para retener ni los tubos de soplado. Los calderin y los tubos de soplado deben limitarse independientemente.
4. Ajuste los racores a 20 Nm (15 pie-libras) max.
5. Ajuste las salidas de los tubos a 20 Nm (15 pie-libras).
6. Conecte a la válvula piloto Goyen, si estuviera accionado de forma remota.
7. Asegúrese de que el suministro de aire comprimido está libre de grasa y suciedad.
8. Verifique que todos los componentes del sistema de limpieza estén bien asegurados antes de aplicar presión.
9. Aplique una presión moderada y verifique si hay fugas.
10. Presurice completamente el sistema.
11. Compruebe el encendido y escuche el sonido del correcto accionamiento y el ruido de los pulsos.

Pesos

Tamaño	Piloto integral (CA) Kg (libras)	Piloto remoto (RCA) Kg (libras)
25	0.720 (1.59)	0.500 (1.10)
40	1.120 (2.47)	0.900 (1.98)
76	3.900 (8.60)	3.680 (8.11)

Kits de mantenimiento y accesorios

Model	Nitrile	Viton	Incluye
CA/RCA25MM kit de diafragma	K2501	K2503	Los kits de diafragmas incluyen membrana principa y secunda principal y secundarios (donde fueran necesarios) y todos los muelles de diafragma.
CA/RCA40MM kit de diafragma	K4000	K4007	
CA/RCA76MM kit de diafragma	K7600	K7601	
Kit de reparación de piloto (todos los modelos)	K0380	K0384	arand, núcleo, muelle vástago
CA/RCA25MM*P plano de instalación	Plano 690048		Las instrucciones instalación están disponibles de forma gratuita.
CA/RCA25MM*D instrucciones de instalación	Plano 690046		
CA/RCA40MM*P instrucciones de instalación	Plano 690045		
CA/RCA40MM*D instrucciones de instalación	Plano 609999		
CA/RCA76MM instrucciones de instalación	Plano 690151 y 690051		

Aprobaciones

Las válvulas pilotadas integralmente cumplen con los requisitos de:

- C-Tick
- EMC (89/336/CE)

© Copyright by Tyco International Ltd. TS-3S.02/10/5/05
Goyen Controls Co Pty Ltd se reserva el derecho de modificar los diseños y especificaciones de producto sin previo aviso.

Características de producto y rendimiento

Modelo	Tamaño de conexión		Número de	Flujo		Rango de presión	Rango de temperatura °C °(F)	
	mm	pulg.	diafragmas	Kv	Cv	kPA (Psi)	Membranas de nitrilo	Membranas de Vitón
25	25	1	1	26	30	30(5) - 860(125)	-40(-40) a 82(179.6)	-29(-20.2) a 232(449.6)
40	40	1.5	2	44	51	30(5) - 860(125)	-40(-40) a 82(179.6)	-29(-20.2) a 232(449.6)
76	76	3	2	358	416	30(5) - 860(125)	-40(-40) a 82(179.6)	-29(-20.2) a 232(449.6)

Código para realizar un pedido

Modelos de 1" y 1.5"

MM -

Tipo de solenoide	Código para pedir un solenoide, elimine 'la K-' *Refiérase a las especificaciones de producto de los Solenoides Serie Q*
Diafragma	0 = nitrilo, 1 = Vitón
Tipo de rosca de piloto	0 = NPT, 1= RC
Rosca y tamaño de purga	0 = 1/8", 0.062" diámetro de purga 1 = 1/4", 0.062" diámetro de purga 2 = 1/8", 0.047" diámetro de purga 3 = 1/4", 0.047" diámetro de purga
Ancho del calderín	4*, 5*, 6, 8[l] pulgadas **25MM solamente, [l]40MM solamente* *(omítalo si solamente pide la válvula)*
Tipo de tubo de salida	P = brida de tubo, D = racor *(solo para* calderínea *de superficies planas)* *(omitir si sólo se pide la válvula)*
Forma de calderín	F = superficies planas, R = redondo *(omitir si solo se pide la válvula)*
Tamaño de válvula	25, 40 mm
Tipo de piloto	RCA = a piloto remoto, CA = piloto integral

Modelos de 3"

76 MM -

Tipo de Solenoide	Código para pedir un solenoide, elimine 'la K-' *Refiérase a las especificaciones de producto de los Solenoides Serie Q*
Diafragma	0= nitrilo, 1= Vitón
Tipo de rosca	0 = NPT, 1= RC
Tamaño de Piloto remoto	0 = 1/8", 1 = 1/4" *especificar 0 para modelos CA*
Tipo de Piloto	RCA = con piloto remoto, CA = piloto integral

Ejemplos: CA40MMFD6000-300
Válvula MM de 1.5" para ajustar a un calderin de cara plana, con una salida de racor, conexión de escape NPT de 1/8", purga de Ø0.062", membrana de nitrilo y piloto integral de 220/240V CA con terminales hembra DIN.
RCA25MMRP5001
Válvula MM de 1" para ajustar a un calderin redondo de Ø 5", con salida de brida de tuberia, conexión de piloto remoto, purga de Ø0.062" y membranas Vitón.
RCA25MM001
Válvula MM de 1" solamente, piloto remoto NPT de 1/8", purga de Ø0.062" y membrana Vitón.

© Copyright by Tyco International Ltd.

Goyen Controls Co Pty Ltd se reserva el derecho de modificar los diseños y especificaciones de producto sin previo aviso.

Dimensiones

(Dimensiones en mm y en [pulgadas])

CA/RCA25MM

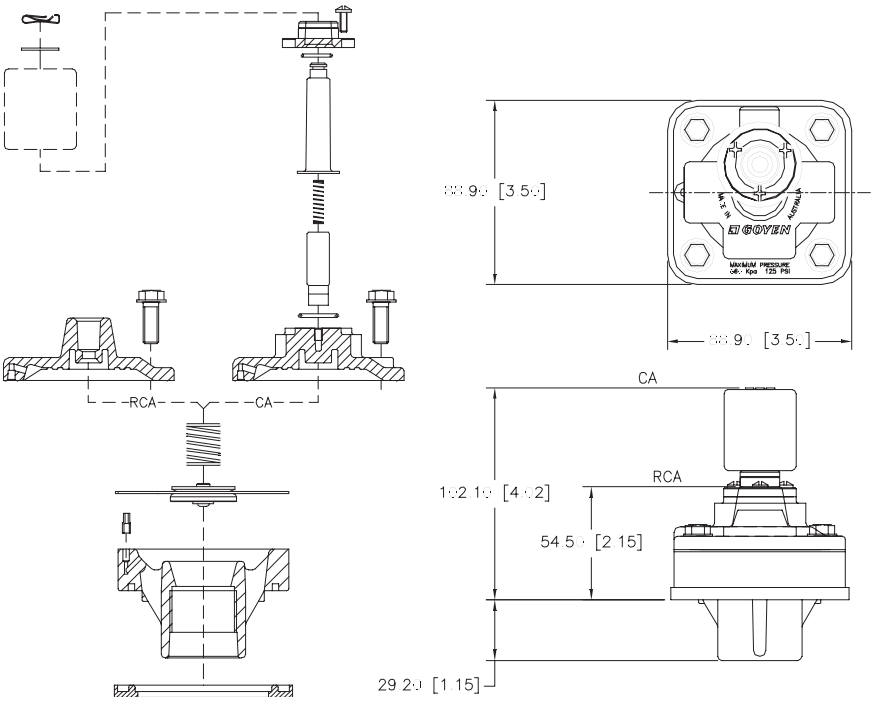

Nota: No se muestra la salids de la tuberia

CA/RCA40MM

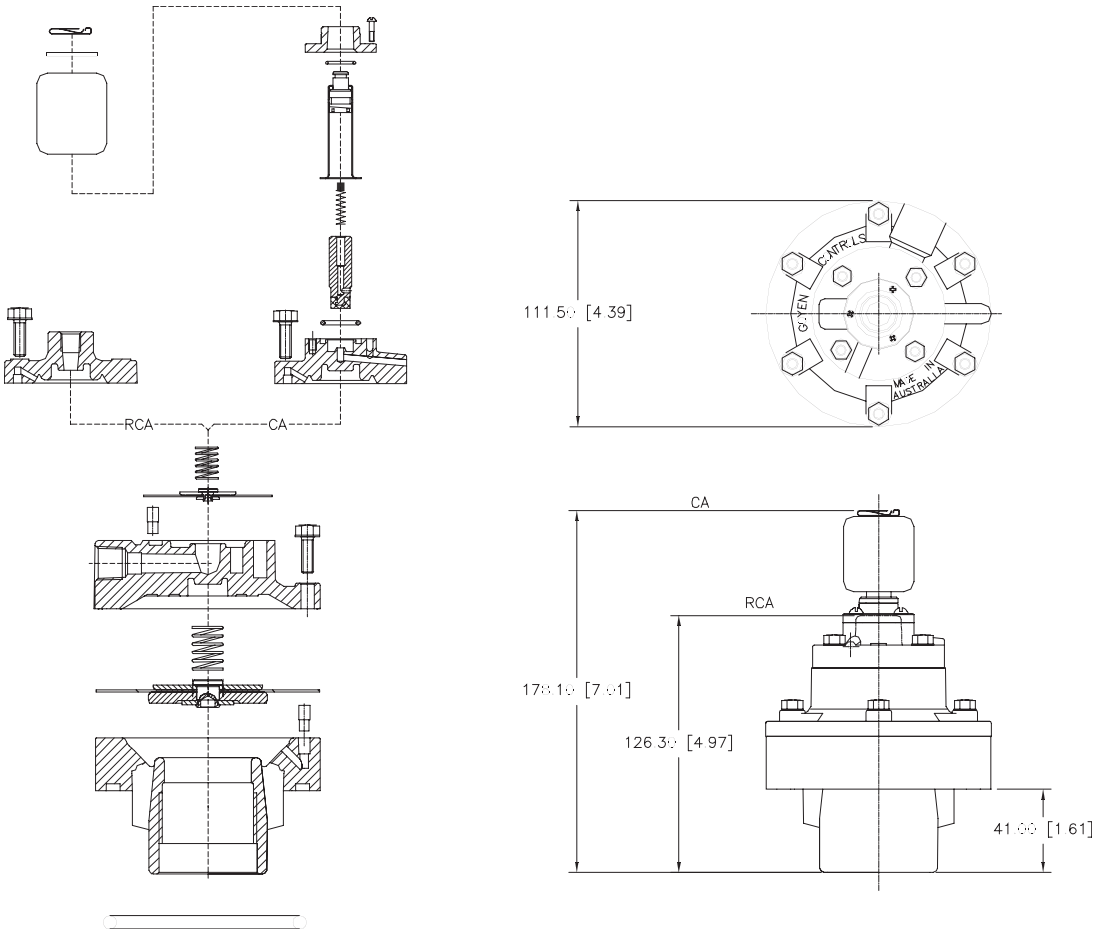

Nota: No se muestra la salids de la tuberia

© Copyright by Tyco International Ltd.
TS-3S.02/10/5/05
Goyen Controls Co Pty Ltd se reserva el derecho de modificar los diseños y especificaciones de producto sin previo aviso.

CA/RCA76MM

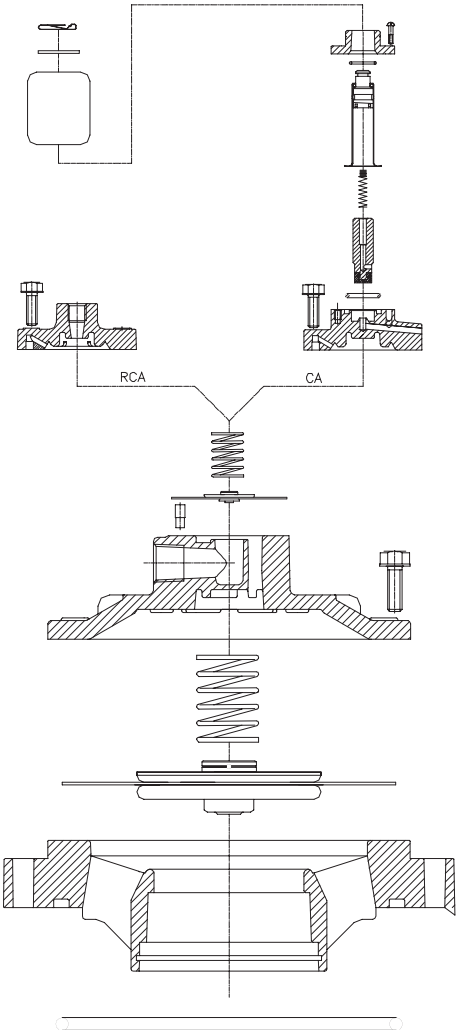

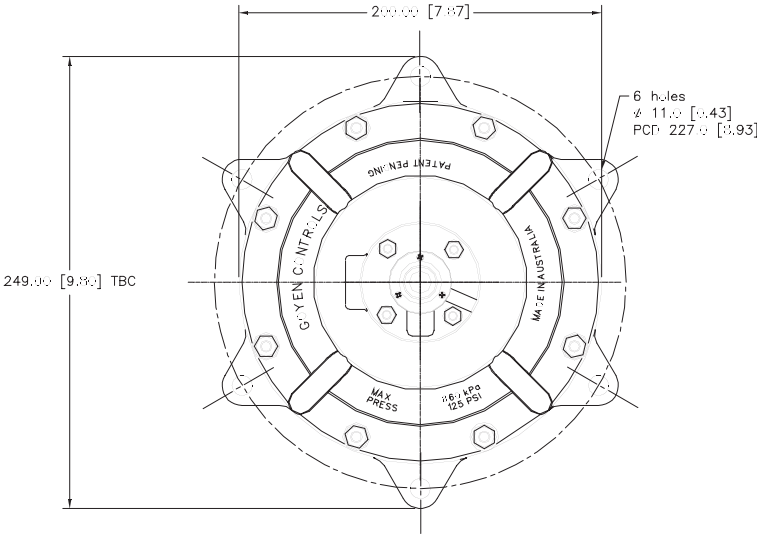

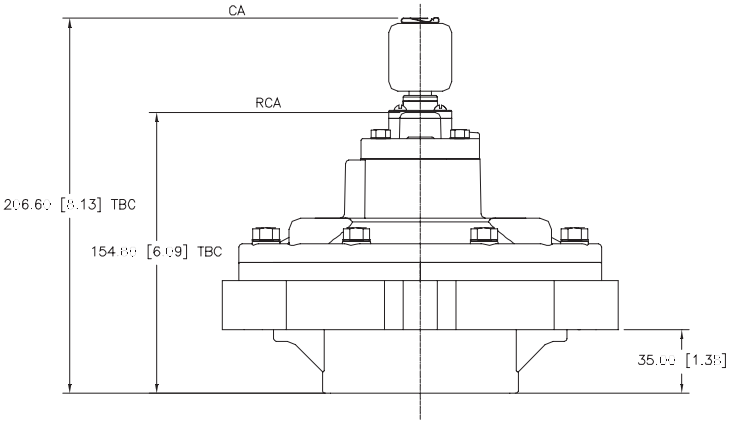

© Copyright by Tyco International Ltd.

Goyen Controls Co Pty Ltd se reserva el derecho de modificar los diseños y especificaciones de producto sin previo aviso.

GOYEN INNOVATIVE ENVIRONMENTAL SOLUTIONS

Australia

Goyen Controls Co Pty Ltd
268 Milperra Road
Milperra
NSW 2214

Telephone: 61 2 9792 0201
Facsimile: 61 2 9771 5380

Queensland
Telephone: 61 7 3260 2161
Facsimile: 61 7 3260 2165

South Australia
Telephone: 61 2 9792 0201
Facsimile: 61 2 9771 5380

Victoria
Telephone: 61 3 9874 6655
Facsimile: 61 3 9874 1846

Western Australia
Telephone: 61 8 9302 8800
Facsimile: 61 8 9302 6500

Asia

Goyen Controls Co Pty Ltd
Shanghai Representative Office
2521 Zhao Feng World Trade Building
369 Jiang Su Road Shanghai 200050 CHINA
Telephone: 86 21 5239 8810
Facsimile: 86 21 5239 8812

Goyen Controls Co Pty Ltd
65-2 Jalan Mega Mendung
Kompleks Bandar 58200
Kuala Lumpur MALAYSIA
Telephone: 60 37 987 6839
Facsimile: 60 37 987 7839

USA

Goyen Valve Corporation
1195 Airport Road
Lakewood
New Jersey 08701 USA

Telephone: 1 732 364 7800
Facsimile: 1 732 364 1356

Europe

Goyen Controls Co UK Ltd
Unit 3B Beechwood
Chineham Business Park
Basingstoke, Hampshire, RG24 8WA
UNITED KINGDOM
Telephone: 44 1256 817 800
Facsimile: 44 1256 843 164

Tyco Umwelttechnik GmbH
Im Petersfeld 6
D-65624 Altendiez
GERMANY

Telephone: 49 6432 1001/1002
Facsimile: 49 6432 63810

Mecair S.r.l
Via per Cinisello 97
1-20054 Nova Milanese
Milano
ITALY
Telephone: 39 0362 3751
Facsimile: 39 0362 367 279

www.cleanairsystems.com

SP CASDiaphragm
Rev2- 05/05